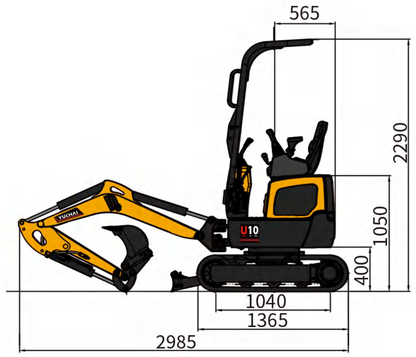

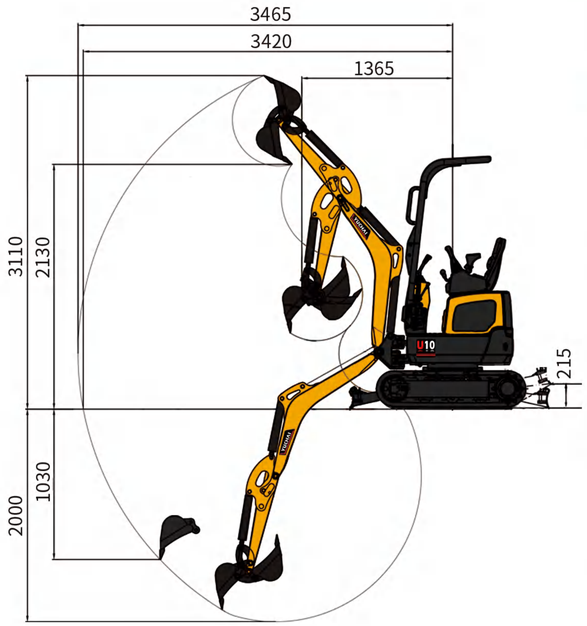

U10 Technische Spezifikation

Grundparameter	
Maschinengewicht	1050 kg
Löffelvolumen	0,02~0,026 m³
Löffelbreite	356 mm
Leistungsparameter	
Motortyp	Kubota D722
Abgasnorm	Euro V / EPA Tier 4F / CN IV
Motorleistung	10.2kW / 2500 rpm
Maximale Steigfähigkeit	30 °
Maximale Grabkraft des Stiels	5,4 kN
Maximale Löffelgrabkraft	10,4 kN
Fahrgeschwindigkeit	3,0/1,5 km/h
Maximale Zugkraft	22.5 kN
Schwenkgeschwindigkeit der Plattform	7,5~8,5 rpm
Betriebsparameter	
Maximale Grabhöhe	3110 mm
Maximale Grabtiefe	2000 mm
Maximaler Grabradius	3465 mm
Maximaler Grabradius auf Bodenniveau	3420 mm
Maximale Kipphöhe	2130 mm
Minimaler Schwenkradius	1365 mm
Maximale vertikale Grabtiefe	1030 mm
Transportabmessungen	
Gesamtlänge	2985 mm
Gesamtbreite	750 mm
Gesamthöhe	2290 mm
Andere Parameter	
Fahrwerksbreite	750mm / 990 mm
Kettenlänge	1365 mm
Kettenbreite	180 mm
Minimale Bodenfreiheit	155 mm
Höhe zwischen Plattform und Boden	400 mm
Plattformheck-Schwenkradius	565 mm
Länge zur Mitte der Laufrollen	1040 mm
Kraftstofftankvolumen	11 L
Hydrauliktankvolumen	12 L
Kettenspannweite	570/810 mm
Betriebsdruck	P1=P2=17,2MPa
Durchfluss	P1=P2=10,5 L/Min
Zusatzhydraulik 1 – Druck/Durchfluss	17,2 MPa/21 L/Min
Stiellänge	900 mm
Auslegerlänge	1450 mm
Max. Hubhöhe des Schildes	215 mm
Lenkkopfwinkel	55°(L)/55° (R)

*Die technischen Daten unterliegen Vorbehalten .

GUANGXI YUCHAI EQUIPMENT TECHNOLOGY CO. , LTD.
Adresse: Yuchai-Baumaschinenindustriezentrum, Luchuan, Guangxi, China
E-Mail: dig@yuchai.com, ychi-export@yuchai.com | Website: www.yuchaicm.com
Tel.: +86-775-3223503 | Fax: +86-775-3223503

Facebook

Maschinengewicht: 1050 kg | Motortyp: Kubota D722
Löffelvolumen: 0,02–0,026 m³ | Motorleistung: 10,2 kW/2500 U/min
Gesamtabmessungen (L x B x H): 2985 mm x 750 mm x 2290 mm

U10

Yuchai – Pionier kompakter Baulösungen

Als Hersteller des ersten chinesischen Minibaggers (Modell WY-4, 1990) nutzt Yuchai seine über 37-jährige spezialisierte Fachkompetenz, um den revolutionären Minibagger U10 vorzustellen – der effiziente, multifunktionale Leistung für vielfältige Baustellen bietet.
Dieser leistungsstarke Minibagger bietet außergewöhnliche Fähigkeiten, die Erwartungen übertreffen – egal, ob Sie neu bei Yuchai sind oder langjähriger Partner. Er definiert die betriebliche Exzellenz auf jeder Baustelle neu.

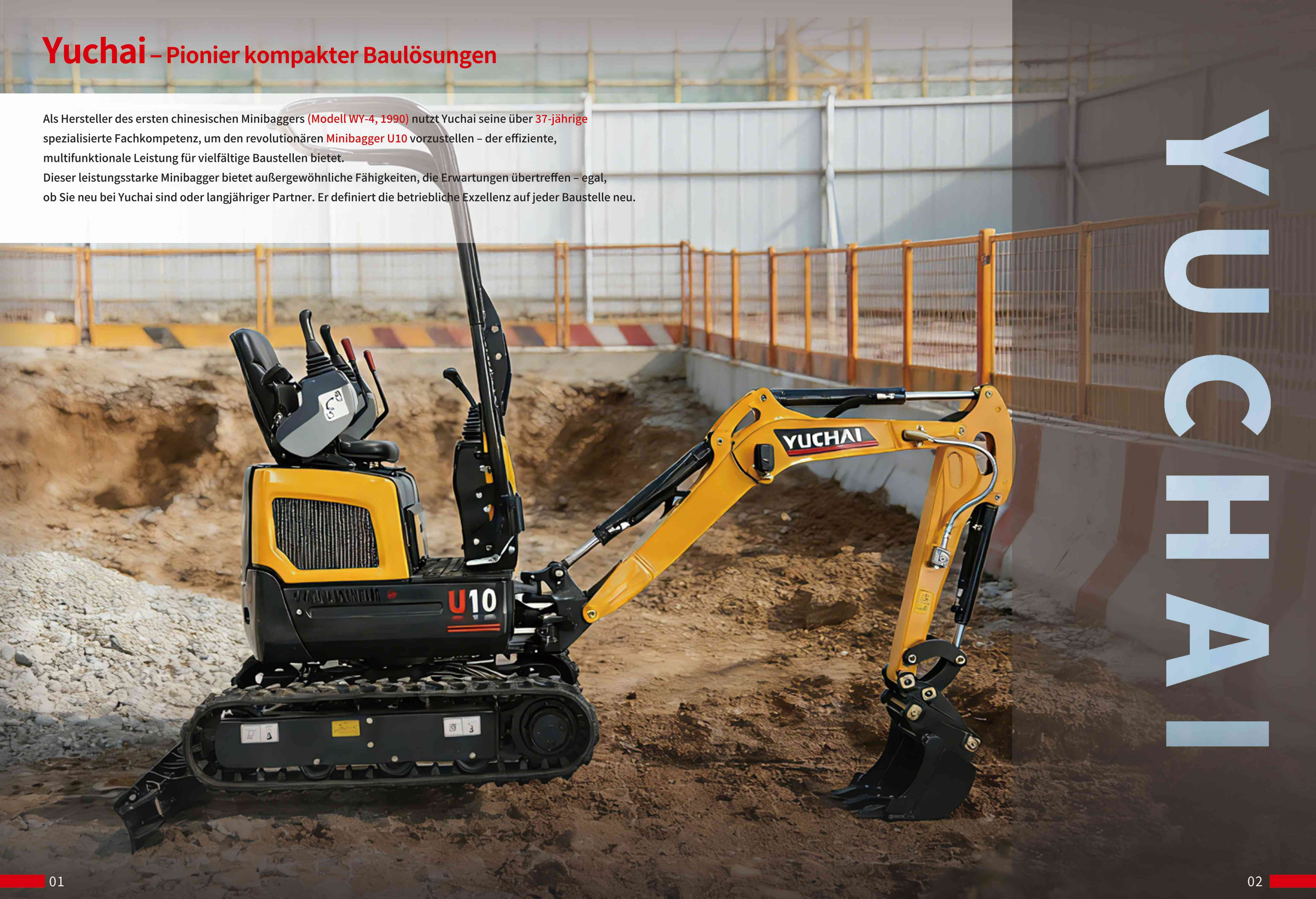

Yuchai U10 Minibagger

Die Maschine verfügt über einen kompakten Nullheckschwenk und eine kompakte Bauweise (Maschinenbreite: 750 mm), geeignet für beengte Räume. Sie ist mit einem Kubota-Motor der Abgasnorm Euro V / Tier 4F ausgestattet, um globale Umweltschutzstandards zu erfüllen. Sorgfältig entwickelt von Yuchais Hydraulik-Designteam, zeichnet sich das Zweipumpen-Festverdränger-Drosselsystem durch stabile Betriebsleistung, hervorragende Koordination von Verbundbewegungen, zuverlässige Konstruktion sowie stabile Leistungsabgabe aus – es erfüllt sowohl die Anforderungen von Baustellen- als auch Garten- und Landschaftsbau-Einsätzen.

Kompakte Konstruktion, überlegene Leistung

Der Minibagger U10 wird von einem in Japan entwickelten Kubota D722-Motor angetrieben, der den strengsten Emissionsnormen Euro V und EPA Tier 4 Final (T4F) entspricht.

Außergewöhnliche Zuverlässigkeit bei überlegener Kraftstoffeffizienz.

Das Super-Glow-System verkürzt die Vorheizzeit, sodass der Motor auch bei Kälte schnell anspringt und die Maschinenverfügbarkeit erhöht wird.

Ein weltweit etabliertes Servicenetzwerk gewährleistet jederzeit verfügbare Ersatzteile.

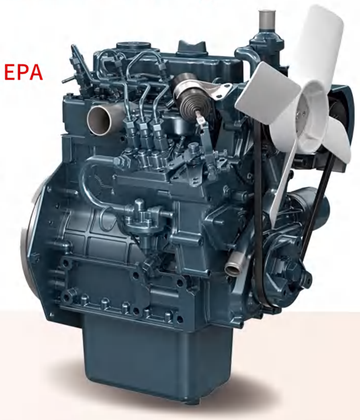

Der U10 ist mehr als ein herkömmlicher Minibagger – seine außergewöhnliche Produktivität steigert Ihren Betriebsergebnisse.

Entdecken Sie jetzt seine technischen Merkmale und kontaktieren Sie uns, um weitere Vorteile zu nutzen.

Hochzuverlässige Konstruktion

Der aufgerüstete Lenkkopf aus Stahlguss verfügt über eine Betriebslebensdauer von 8.000–10.000 Betriebsstunden, dreimal länger als geschweißte Vergleichsprodukte.

Der U10 ist serienmäßig mit 2 Hilfshydraulikkreisläufen ausgestattet und ermöglicht die Kompatibilität mit Schnellkupplungen für eine Vielzahl von Anbaugeräten wie Hydraulikhämmer, Erdbohrer und Daumengreifer usw.

Das zwangsbelüftete Kühlsystem, ausgestattet mit einem 6-Blatt-Lüfter, einem großvolumigen Kühler und doppelten Luftauslassreihen, zeichnet sich durch eine hohe Wärmeabführleistung aus, verhindert wirksam eine Überhitzung der Maschine und gewährleistet einen stabilen Betrieb.

Ausgestattet mit einem innenverzahnten, großdurchmessrigen Drehkranz, der sich durch hervorragende Langlebigkeit und Betriebsstabilität auszeichnet.

Ausgestattet mit einem Fahrmotor mit hohem Drehmoment und hervorragender Steigfähigkeit.

Intelligentes Pilothydrauliksystem

Mit sanften und koordinierten kombinatorischen Bewegungen (Ausleger/Stiel/Löffel/Fahren) ermöglicht eine präzise Mikrosteuerung bis auf Millimeterebene.

Das Zweipumpen-Festverdränger-Drosselsystem fördert Hydrauliköl kontinuierlich mit fester Verdrängung. In Kombination mit der Durchflussregelung über ein Drosselventil gewährleistet es eine konstante und stabile Leistungsversorgung der Maschine, reduziert zusätzlichen Verschleiß an den mechanischen Bauteilen der Anlage durch Leistungsschwankungen und verlängert die gesamte Betriebslebensdauer der Maschine.

Herausragende Merkmale

Eine vollelektronische Steuerungsversion kann kundenspezifisch angepasst werden.

Verteiler

Hydraulikpumpe

Fahrmotor

Schwenkmotor

Herausragende Hydraulikauslegung

| Betriebsdruck von 17.5 MPa bei einem maximalen.
| Durchfluss von 21 l/min.
| Schaufelvolumen: 0,026 m^3.
| Drehgeschwindigkeit: 7,5–8,5 U/min.
| Schaufelausbrechkraft: 10,4 kN.

Kompakte Abmessungen

Raumoptimiertes Design für den Einsatz in beengten Räumen..

Transportfähig mit standardmäßigen Leichtanhängern in ganz Europa.

International sicherheitszertifiziertes Schutzgerüst

Doppelte Einstiege in Kombination mit Pilotsteuerhebeln für komfortables Bedienen

- Basierend auf 36 Jahren Feedback von europäischen Nutzern wurde die Position des Seat Index Point (SIP) optimiert, um höchsten Sitzkomfort zu gewährleisten.
- Die ergonomisch gestalteten beidseitigen Armlehnen reduzieren die Handermüdung bei langandauerndem Betrieb deutlich.

1 Ausgestattet mit einem Tip-over Protective Structure (TOPS)-Schutzgerüst schafft es bei Kippgefahr aktiv einen sicheren Schutzraum für den Fahrer.

2 Der Doppelservo-Steuerhebel zeichnet sich durch hohe Bedienpräzision, feinfühlige Bedienrückmeldung und schnelle Bewegungsreaktion aus, was die Arbeitseffizienz deutlich steigert.

3 **Linke und rechte Armlehnen:** Verstellbare, ergonomisch gestaltete Armlehnen für höchsten Bedienerkomfort bei langandauerndem Betrieb.

Übersichtliche Benutzeroberfläche

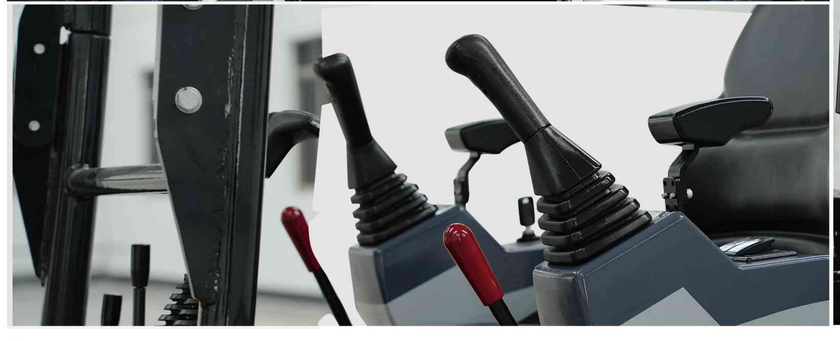

Joysticks

Komfortabler Fußraum

Einfache und komfortable Wartung

- Öffnungsfähige Motorhaube-Konstruktion mit optimaler Anordnung der internen Bauteile für schnellen und effizienten Service sowie kürzere Stillstandszeit
- Metallabdeckungen sind stabiler und leichter zu reparieren.

Hohes Preis-Leistungs-Verhältnis

- Der U10 Minibagger überzeugt durch ein herausragendes Preis-Leistungs-Verhältnis: Seine kompakte Bauweise eignet sich für enge Gassen, Innenräume und Obstgärten – klein in der Größe, aber groß in der Leistung! Der U10 maximiert Ihre Investition.
- Seine effiziente und zuverlässige Leistung ermöglicht es Ihnen, Bauprojekte und Grabungsarbeiten mit den niedrigsten Betriebskosten und höchster Produktivität abzuschließen. Mehr als nur ein Kauf ist der U10 eine langfristige Investition in Ihre betriebliche Effizienz und Wirtschaftlichkeit.

Optimale Wartungspunkte

- Die zentralisierten Wartungspunkte des Minibaggers U10 ermöglichen eine schnelle und effiziente Wartung, maximieren die Betriebszeit und minimieren den Wartungsaufwand.

06 Abnehmbares Schutzgerüst

- Die Schmierstellen des Arbeitsgeräts sind zentral auf der rechten Seite der Maschine angeordnet. Bediener können die Schmierwartung aller Punkte einfach von der rechten Seite aus durchführen, wodurch die Laufwege deutlich reduziert werden. Insbesondere in platzbeschränkten Einsatzbereichen kann die Wartung ohne Versetzen der gesamten Maschine durchgeführt werden – dies steigert die Wartungseffizienz wirksam und senkt die Betriebserschwernis deutlich.

- Dreitüriges Design für einfache Wartung

01 Kraftstoff-Einfüllstutzen

02 Luftfilter

03 Kraftstoff-Wasserabscheider

04 Ölfilter

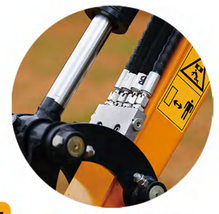

05 Hydraulik-Schnellkupplungsadapter

06 Schutzgerüst-Befestigungsschrauben

07 Batterie

08 Hydrauliköl-standsanzeige

09 Kühlmittel

10 Hydrauliköl-Einfüllstutzen

11 Radiator

Ausrüstung

- Die Standards und Anforderungen für Spezialausrüstung variieren je nach Land.
- Für weitere Informationen zu den Ausrüstungsoptionen kontaktieren Sie uns bitte.

Bauteil	Beschreibung	Standard	Optional
Schutzrahmen	TOPS	•	
Arbeitsgerät	Hydraulik-Schnellkupplung		•
	250 mm Löffel		•
	356 mm Löffel		•
	800 mm Löffel		•
	900 mm Standardarm		•
	Hammerleitungen		•
	Hydraulikbrecher		•
	Bohrauger		•
	Greifdaumen		•
Unter dem Fahrwerk	180 mm Gummiketten	•	
	180 mm Stahlketten		•
	Teleskopfahrwerk	•	
Hydrauliksystem	Fahralarm		•
	ISO/SAE-Umschalter		•
	AUX1	•	
Beleuchtung	1 LED-Arbeitsleuchte am Ausleger	•	
Sonstiges	Zusatzgegengewicht		•

U10 Max. Grabradius – 3465 mm (ohne Schnellkupplung)

Stielausbrechkraft des Standardstiels: 5,4 kN (marktführende Leistung)

- **Vielseitigkeit durch Doppelstiel:** Standard- oder Verlängerungsstiel erfüllt die Anforderungen unterschiedlicher Einsatzbedingungen.
- **Wichtige technische Daten:** Schaufelvolumen **0,026 m³** | Drehgeschwindigkeit **7,5–8,5 U/min** | Schaufelausbrechkraft **10,4 kN**.
- **Robuste Konstruktion:** Die robuste Maschinenkonstruktion, ausgelegt für die anspruchsvollen Einsatzbedingungen in China, meistert Baustellen in Nordamerika und Europa mühelos.

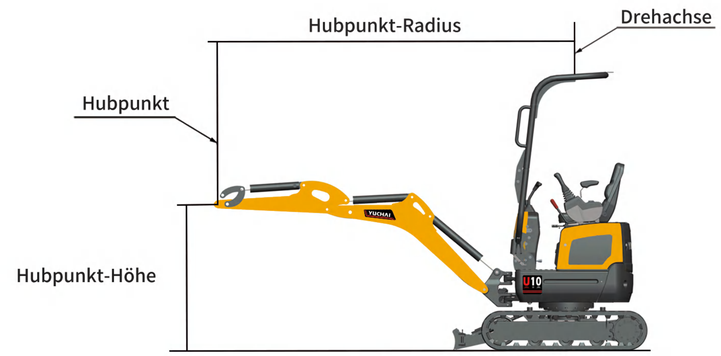

U10 Hubtabelle kN (Tonne)											
Hub	Hubpunkt-Radius (1,5 m)			Hubpunkt-Radius (2 m)			Hubpunkt-Radius (max.)			—	
Punkt	Voraushub		Seitenhub	Voraushub		Seitenhub	Voraushub		Seitenhub	—	
Höhe	Schild abgesenkt	Schild angehoben		Schild abgesenkt	Schild angehoben		Schild abgesenkt	Schild angehoben			
2,0 m	—	—	—	1,8(0,18)	1,8(0,18)	1,6(0,16)	—	—	—		
1,0 m	3,0(0,30)	2,7(0,27)	2,3(0,23)	2,3(0,23)	1,8(0,18)	1,5(0,15)	—	—	—		
0,5 m	4,2(0,42)	2,5(0,25)	2,1(0,21)	2,7(0,27)	1,7(0,17)	1,4(0,14)	1,5(0,15)	0,9(0,09)	0,8(0,08)		
0 m	4,0(0,40)	2,3(0,23)	2,0(0,20)	2,5(0,25)	1,6(0,16)	1,3(0,13)	—	—	—		
-1,0 m	2,5(0,25)	2,3(0,23)	2,0(0,20)	1,7(0,17)	1,5(0,15)	1,3(0,13)	—	—	—		

Erläuterung

Die in diesen Tabellen enthaltenen Werte stellen die Hubleistung gemäß ISO-Norm 10567 dar. Sie schließen das Gewicht der Schaufel nicht ein und entsprechen 75 % der maximalen statischen Kipplast oder 87 % der hydraulischen Hubleistung.
Mit * markierte Werte stellen die hydraulischen Grenzen der Hubleistung dar.