Equipo

- Los estándares y requisitos para equipos especiales varían según el país.
- Para más detalles sobre las opciones de equipo, no dude en contactarnos.

Componente	Descripción	Estándar	Opcional
Cabina	Instrumento LCD	•	
	Radio AM/FM con Bluetooth	•	
	Asiento con suspensión y respaldo alto		•
	Aire acondicionado	•	
	FOPS	•	
	TOPS	•	
	Limpiaparabrisas delanteros	•	
	Espejos retrovisores	•	
	Encendedor de cigarrillos	•	
Dispositivo de trabajo	Cabezal de dirección	•	
	Enganche rápido mecánico	•	
	Conector rápido para circuitos auxiliares		•
	Enganches de acoplamiento rápido hidráulico		•
	Enganche rápido hidráulico		•
	Giro de inclinación		•
	Cucharón de 300 mm		•
	Cucharón de 625 mm	•	
	Brazo de 1400 mm	•	
	Brazo de 1550 mm		•
	Brazo de 1700 mm		•
	Líneas del martillo	•	
	Martillo hidráulico		•
	Barrena		•
	Pulgar		•
	Hoja excavadora	•	
	Placa de protección del cilindro de la excavadora y la pluma	•	
	Placa protectora del cilindro del brazo		•
	Placa protectora del cilindro del cucharón		•
	Válvula de retención de la pluma		•
	Válvula de retención del brazo		•
Orugas	Oruga de goma de 300 mm	•	
	Oruga de acero de 300 mm		•
Sistema hidráulico	Alarma de desplazamiento		•
	Joystick de control proporcional eléctrico doble		•
	Carga Sistema hidráulico con sensor	•	
	Interruptor ISO/SAE		•
	AUX1	•	
	AUX2		•
	Presión ajustable AUX1		•
	Tubería de accesorio con flujo ajustable		•
Iluminación	2 luces de trabajo LED delanteras	•	
	1 luz de trabajo LED trasera	•	
	1 luz de trabajo LED en la pluma	•	
	Baliza en la cabina	•	
Otras	Contrapeso adicional		•

Radio de excavación máximo U35: 5557 mm (sin enganche rápido)

Fuerza de excavación del brazo estándar: 25,78 kN (rendimiento líder en el mercado)

- **Versatilidad de doble brazo:** El brazo estándar/extendido se adapta a las necesidades de diferentes condiciones de trabajo.
- **Especificaciones clave:** Cuchara de 0,12 m^3 | Giro de 13 rpm | Fuerza de excavación de la cuchara de 32,7 kN.
- **Construcción robusta:** La estructura robusta de la máquina, diseñada para las exigentes aplicaciones de China, se adapta fácilmente a las obras de Norteamérica y Europa.

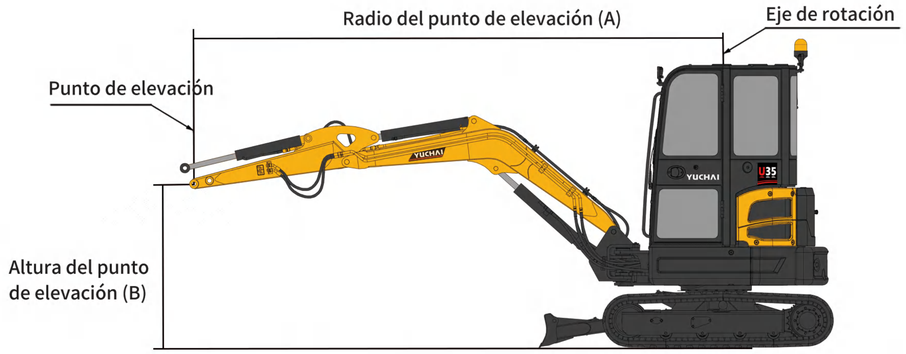

Brazo estándar, contrapeso estándar (C = kg)										
A	1,0 m		2,0 m		3,0 m		4,0 m		—	
B										
4,0 m	*0	*0	*0	*0	*0	*0	—	—	—	—
3,0 m	*0	*0	*0	*0	*0	*0	*1004	499	—	—
2,0 m	—	—	*0	*0	*1295	749	*1078	490	—	—
1,0 m	—	—	—	—	*1746	702	*1226	472	—	—
0 m	—	—	*1381	*1237	*1949	676	*1307	460	—	—
-1,0 m	*0	*0	*3052	*1251	*1812	675	*1174	461	—	—
-2,0 m	*0	*0	*1977	*1289	*1179	699	—	—	—	—
	—	—	—	—	—	—	—	—	—	—
	—	—	—	—	—	—	—	—	—	—
	—	—	—	—	—	—	—	—	—	—

Explicación

Los datos de estas tablas representan la capacidad de elevación según la norma ISO 10567. No incluyen el peso del cazo y corresponden al 75 % de la carga estática máxima de vuelco o al 87 % de la capacidad hidráulica de elevación. Los datos marcados con * son los límites hidráulicos de la capacidad de elevación.*

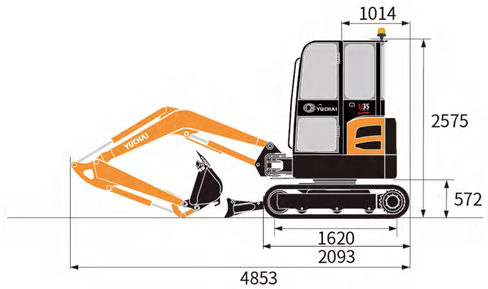

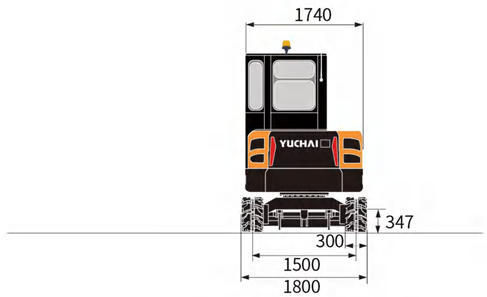

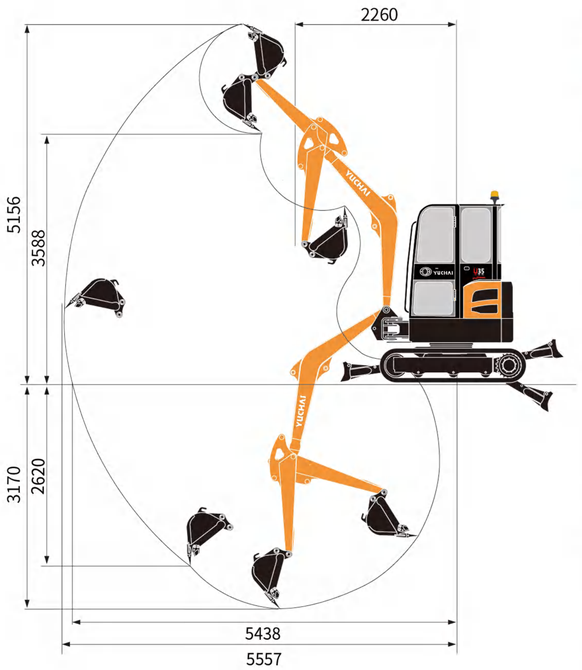

Especificaciones técnicas del modelo U35

Parámetros básicos	
Peso de la máquina	3860kg
Capacidad del cucharón	0,12m³
Ancho del cucharón	550mm
Parámetros de rendimiento	
Modelo de motor	Yanmar 3TNV88 | Yanmar 3TNV88F
Norma de emisiones	CN III | Euro V / EPA Tier 4F
Potencia del motor	20,4kW/2200rpm | 17,3kW/2200rpm
Pendiente máxima superable	35 °
Fuerza máxima de excavación del brazo	25,78 kN
Fuerza máxima de excavación del cucharón	32,67 kN
Velocidad de desplazamiento	3,1/4,8 km/h
Fuerza máxima de arrastre	29 kN
Velocidad de giro de la plataforma	11~13 rpm
Parámetros de funcionamiento	**Brazo estándar/más largo**
Altura máxima de excavación	5156mm / 5273mm
Profundidad máxima de excavación	3170mm / 3398mm
Radio máximo de excavación	5557mm / 5703mm
Radio máximo de excavación a nivel del suelo	5438mm / 5584mm
Máx. Altura de descarga	3588mm/3698mm
Radio de giro mínimo	2260mm/2287mm
Profundidad máxima de excavación vertical	2620mm/2792mm/
Dimensiones de transporte	
Longitud total	4853mm/4863mm
Ancho total	1800 mm
Altura total	2575 mm
Otros parámetros	
Ancho del tren de rodaje	1800 mm
Longitud de la oruga	2093 mm
Ancho de la oruga	300 mm
Distancia mínima al suelo	347 mm
Altura entre la plataforma y el suelo	572 mm
Radio de giro de la cola de la plataforma	1014 mm
Longitud hasta el centro de los rodillos	1620 mm
Capacidad del depósito de combustible	52 L
Capacidad del depósito de aceite hidráulico	40 L
Ancho de vía	1500 mm
Presión de trabajo	24 Mpa
Caudal	90 L/Min
Presión/Caudal AUX1	28 Mpa/65 L/Min
Presión/Caudal AUX2	28 Mpa/50 L/Min
Longitud del brazo (estándar/más largo)	1400mm /1550 mm
Longitud de la pluma	2500 mm
Ángulo del cabezal de dirección	65,5°(L)/53,7° (R)

Las especificaciones están sujetas a cambios sin previo aviso.

GUANGXI YUCHAI EQUIPMENT TECHNOLOGY CO. , LTD.
Dirección: Centro industrial de maquinaria de ingeniería Yuchai, Luchuan, Guangxi, China
Correo electrónico: dig@yuchai.com,ychi-export@yuchai.com | Sitio web: www.yuchaicm.com
Tel:+86-775-3223503 | Fax:+86-775-3223503

Facebook

YUCHAI
YUCHAI EQUIPMENT

MINIEXCAVADORA

Peso de la máquina: 3860 kg | Modelo de motor: Yanmar 3TNV88|Yanmar 3TNV88F
Capacidad del cucharón: 0,12 m³ | Potencia del motor: 20,4kW/2200rpm|17,3kW/2200rpm
Dimensiones totales (L x An x Al): 4853mm x 1800mm x 2575 mm

U35

Yuchai – Soluciones pioneras para la construcción compacta

Yuchai, fabricante de la primera miniexcavadora de China (modelo: WY 4, 1990) y productor profesional de equipos de construcción compactos, le presenta la nueva miniexcavadora Yuchai U35.

Esta potente miniexcavadora ofrece capacidades excepcionales que superan las expectativas, ya sea que usted sea nuevo en Yuchai o un socio de mucho tiempo, redefiniendo la excelencia operativa en cada lugar de trabajo.

YUCHAI

Miniexcavadora Yuchai U35

La U35 está diseñada para ser compacta y robusta, impulsada por un motor Yanmar que cumple con la norma Euro Vemission, ofreciendo un rendimiento de potencia excepcional. Meticulosamente diseñado por el equipo de diseño hidráulico de Yuchai, el sistema hidráulico con sensor de carga garantiza movimientos hidráulicos eficientes, confiables y suaves incluso en condiciones de trabajo exigentes, lo que la hace ideal tanto para aplicaciones de construcción como de paisajismo.

Sistema de potencia de renombre mundial, rendimiento superior

- Equipada con motor Yanmar 3TNV88, con el respaldo de una red de servicio global para un soporte posventa sin preocupaciones.
- Los motores opcionales Euro 5 y EPA T4F cumplen con los requisitos del mercado global.
- Los datos demuestran su robustez: un motor de nueva generación de bajo consumo y tecnología inteligente de adaptación de potencia, que permite optimizar cada gota de combustible y reducir los costos operativos en un 12 %.
- Red de servicio consolidada a nivel mundial que garantiza la disponibilidad inmediata de repuestos.

- La U35 es más que una miniexcavadora convencional: su excepcional productividad aumentará sus ganancias.
- Descubra sus características técnicas ahora y contáctenos para descubrir más ventajas.

1 Protección mejorada de cilindros

- El primer sistema integral de protección de cilindros implementado en las excavadoras Yuchai. Las placas protectoras deslizantes protegen los cilindros de la pluma, el brazo y el cucharón contra daños causados por la caída de objetos.

2 Versión premium de la U35 equipada de serie con dos circuitos hidráulicos auxiliares, que permiten la conexión rápida a una amplia gama de accesorios como cucharones, martillos hidráulicos, barrenos y pinzas para troncos.Combinado con joysticks proporcionales electrónicos, la operación resulta excepcionalmente suave y sencilla.

Sistema hidráulico inteligente con sensor de carga, ahorrador de energía, confiable, con un funcionamiento preciso y un movimiento suave.

- La eficiencia operativa se ha mejorado en un 15%, con un mayor ahorro de combustible.

- El cabezal de dirección de acero fundido mejorado tiene una vida útil de 8000 a 10 000 horas, tres veces más que sus homólogos soldados.

Distribuidor

Bomba

Motor de desplazamiento

Motor de giro

Diseño hidráulico excepcional

| El brazo estándar proporciona una fuerza de excavación de 25,78 kN.
| Presión de funcionamiento de 24 Mpa.
| Caudal de 90 L/min.
| Características principales: Cucharón de 0,12 m^3.
| Rotación de 11 a 13 rpm.
| Fuerza del cucharón de 32,67 kN.

Dimensiones compactas.

- Diseño optimizado para operar en espacios reducidos.
- Transportable en remolques ligeros estándar por toda Europa.

Cabina Premium

Where safety meets comfort

Ergonomically Engineered Cab

- Incorpora 36 años de retroalimentación de usuarios europeos para optimizar la posición del Punto Índice del Asiento (SIP), ofreciendo una comodidad de asiento superior.
- Los reposabrazos bilaterales de diseño ergonómico reducen significativamente la fatiga manual durante operaciones prolongadas.

1 La cabina, equipada con Estructura de Protección Antivuelco (TOPS) y Estructura de Protección contra Caídas de Objetos (FOPS), junto con características adicionales como radio, asiento de tela elástica con respaldo alto y reposacabezas, calefacción y elementos de seguridad como cinturones de seguridad y martillo de seguridad, ofrece múltiples ventajas que brindan al operador comodidad y seguridad.

2 La U35 dispone de mandos de control normales y mandos proporcionales (para el modelo Premium).

- El mando proporcional cuenta con control por rueda del pulgar, que ofrece un control hidráulico intuitivo y preciso, incrementando la eficiencia operativa en un 30% adicional.

Control de doble modo para conmutación flexible

- La versión Premium de la U35 está diseñada con modos ISO/SAE, adaptándose a los hábitos de operación mundiales.
- Es posible ajustar directamente la presión de AUX.1 y AUX.2 a través del tablero de instrumentos para una operación sencilla (opcional).

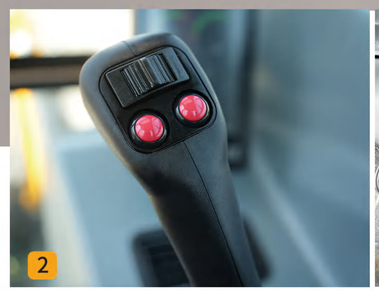

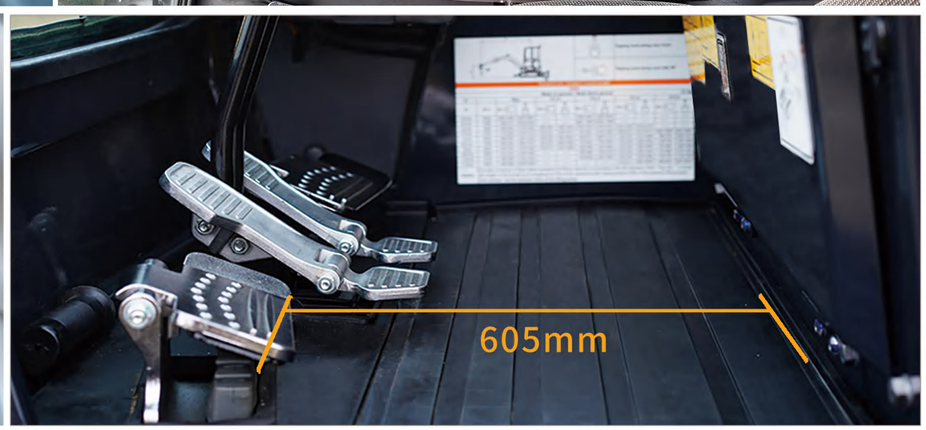

- Instrumento LCD
- Amplio y cómodo espacio para los pies

- Cabina espaciosa y cómoda

Mantenimiento sencillo y práctico

- El diseño del capó abatible optimiza la disposición de las piezas internas para un servicio rápido y eficiente y un menor tiempo de inactividad.
- Diseño único de cabina basculante que facilita el acceso a los componentes principales para un mantenimiento simplificado.

Alta relación calidad-precio

- La miniexcavadora U35 ofrece una excelente relación calidad-precio. Con su estructura resistente, motor potente y capacidades versátiles, maximiza el retorno de su inversión.
- Su rendimiento eficiente y fiable le permite completar proyectos de construcción y excavación con los menores costes operativos y la mayor productividad.Más que una compra, la U35 es una inversión a largo plazo en su eficiencia operativa y rentabilidad.

Puntos de mantenimiento óptimos

- La miniexcavadora U35 cuenta con puntos de mantenimiento centralizados que permiten un mantenimiento rápido y eficiente, maximizando el tiempo de actividad y minimizando las paradas.

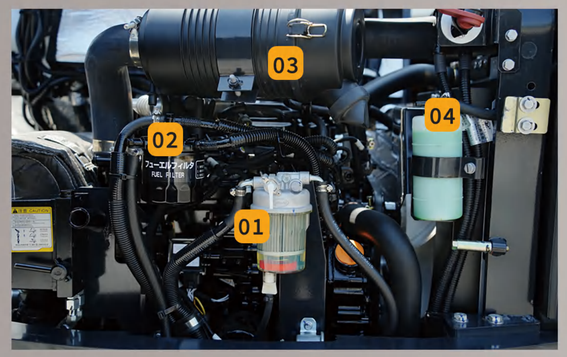

11 Enganches rápido hidráulico

10 Válvula de retención de brazo (opcional)

01 Filtro de aceite

02 Filtro de combustible

03 Filtro de aire

04 Refrigerante

05 Distribuidor

06 Depósito y radiador

07 Cuello de llenado del depósito de combustible

09 Puntos de engrase centralizados