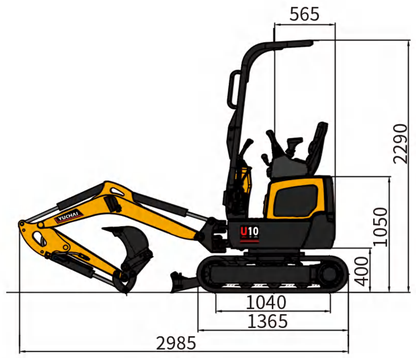

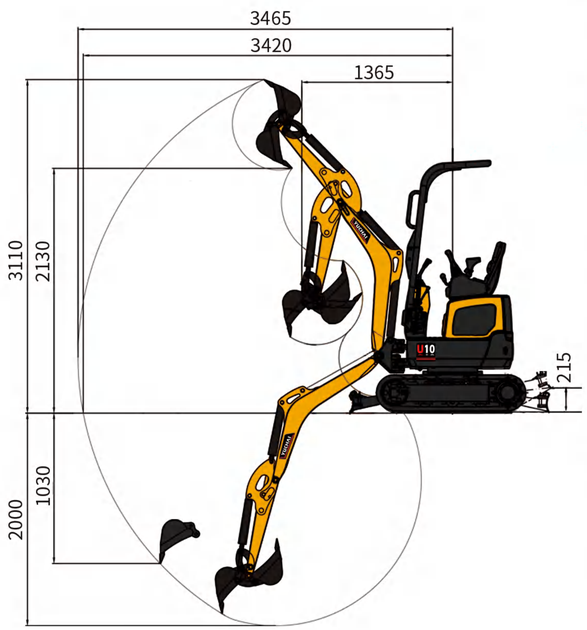

Especificaciones técnicas del modelo U10

Parámetros básicos	
Peso de la máquina	1050 kg
Capacidad del cucharón	0,02~0,026 m^3
Ancho del cucharón	356 mm
Parámetros de rendimiento	
Modelo de motor	Kubota D722
Norma de emisiones	Euro V / EPA Tier 4F / CN IV
Potencia del motor	10,2kW / 2500 rpm
Capacidad máxima de pendiente	30 °
Fuerza máxima de excavación del brazo	5,4 kN
Fuerza máxima de excavación del cucharón	10,4 kN
Velocidad de desplazamiento	3,0/1,5 km/h
Fuerza máxima de arrastre	22,5 kN
Velocidad de giro de la plataforma	7,5~8,5 rpm
Parámetros de operación	
Altura máxima de excavación	3110 mm
Profundidad máxima de excavación	2000 mm
Radio máximo de excavación	3465 mm
Radio máximo de excavación a nivel del suelo	3420 mm
Altura máxima de descarga	2130 mm
Radio mínimo de giro	1365 mm
Profundidad máxima de excavación vertical	1030 mm
Dimensiones de transporte	
Longitud total	2985 mm
Ancho total	750 mm
Altura total	2290 mm
Otros parámetros	
Ancho del tren de rodaje	750mm / 990 mm
Longitud de la oruga	1365 mm
Ancho de la oruga	180 mm
Altura libre al suelo	155 mm
Altura entre la plataforma y el suelo	400 mm
Radio de giro de la parte trasera de la plataforma	565 mm
Longitud hasta el centro de los rodillos	1040 mm
Capacidad del depósito de combustible	11 L
Capacidad del depósito de aceite hidráulico	12 L
Ancho de vía	570/810 mm
Presión de trabajo	P1=P2=17,2MPa
Caudal	P1=P2=10,5 L/Min
Presión / Caudal del AUX1	17,2 MPa/21 L/Min
Longitud del brazo	900 mm
Longitud del brazo principal	1450 mm
Altura máxima de elevación de la cuchilla topadora	215 mm
Ángulo del cabezal de dirección	55°(L)/55° (R)

*Las especificaciones están sujetas a cambios sin previo aviso .

GUANGXI YUCHAI EQUIPMENT TECHNOLOGY CO. , LTD.
Dirección: Yuchai Engineering Machinery Industry Center, Luchuan, Guangxi, China
Correo electrónico: dig@yuchai.com, ychi-export@yuchai.com | Sitio web: www.yuchaicm.co
Teléfono: +86-775-3223503 | Fax: +86-775-3223503

Facebook

YUCHAI
YUCHAI EQUIPMENT

MINIEXCAVADORA

Peso de la máquina: 1050 kg | Modelo de motor: Kubota D722
Capacidad del cucharón: 0,02 a 0,026 m^3 | Potencia del motor: 10,2 kW / 2500 rpm
Dimensiones totales (L x An x Al): 2985 mm x 750 mm x 2290 mm

U10

Yuchai : Soluciones pioneras para la construcción compacta

Como fabricante de la primera miniexcavadora de China (modelo WY-4, 1990), Yuchai aprovecha más de 37 años de experiencia especializada para presentar la revolucionaria miniexcavadora U10, que ofrece un rendimiento eficiente y multifuncional para diversos lugares de trabajo.
Esta potente miniexcavadora ofrece capacidades excepcionales que superan las expectativas, ya sea que usted sea nuevo en Yuchai o un socio de largo tiempo, redefiniendo la excelencia operativa en cada lugar de trabajo.

YUCHAI

Yuchai U10 Miniexcavadora

La máquina presenta un diseño compacto de giro de cola cero, un cuerpo pequeño (ancho de la máquina: 750 mm) adecuado para espacios reducidos, equipada con un motor Kubota Euro V/Tier4F para cumplir con los estándares globales de protección ambiental. Diseñado meticulosamente por el equipo de diseño hidráulico de Yuchai, el sistema de estrangulamiento de desplazamiento fijo de doble bomba ofrece un rendimiento de operación estable, una excelente coordinación de movimientos compuestos, una estructura fiable y una potencia de salida estable, que puede satisfacer los requisitos tanto de aplicaciones de construcción como de paisajismo.

Diseño compacto, rendimiento superior

- La miniexcavadora U10 está equipada con un motor Kubota D722 de ingeniería japonesa, que cumple con las normas de emisiones Euro V y EPA T4F más estrictas.
- Fiabilidad excepcional con una eficiencia de combustible superior.
- El sistema Super Glow acorta el tiempo de precalentamiento, lo que permite que el motor arranque rápidamente incluso en climas fríos y mejora la disponibilidad del equipo.
- Red de servicio global que garantiza la disponibilidad inmediata de repuestos.

- **La U10 es más que una miniexcavadora convencional: su excepcional productividad impulsará su rentabilidad.**
- **Descubra sus características técnicas ahora y contáctenos para obtener más ventajas.**

Estructura de alta fiabilidad

El cabezal de dirección de acero fundido mejorado ofrece una vida útil de 8.000 a 10.000 horas, tres veces mayor que el de los cabezales soldados.

- La U10 incluye de serie 2 circuitos hidráulicos auxiliares, lo que permite una rápida conexión con diversos implementos como martillos hidráulicos, barrenas y pulgares mecánicos, etc.
- El sistema de refrigeración por aire forzado, equipado con un ventilador de 6 aspas, un radiador de gran capacidad y dobles filas de salidas de aire, cuenta con un fuerte rendimiento de disipación de calor, evita eficazmente el sobrecalentamiento de la máquina y garantiza su funcionamiento estable.
- Adopta un cojinete de giro de gran diámetro y engranaje interno, que cuenta con una excelente durabilidad y estabilidad operativa.
- Equipada con un motor de desplazamiento de alto par y excelente capacidad de subida.

Sistema hidráulico piloto inteligente

- Con movimientos compuestos suaves y coordinados (pluma/brazo/cuchara/desplazamiento), microcontrol preciso a nivel milimétrico.
- El sistema de estrangulamiento de desplazamiento fijo de doble bomba suministra continuamente aceite hidráulico con un desplazamiento fijo. Combinado con la regulación del caudal a través de una válvula de estrangulamiento, puede proporcionar un suministro de energía constante y estable para la máquina, reducir el desgaste adicional en los componentes mecánicos del equipo causado por las fluctuaciones de potencia y extender la vida útil general de la máquina.

Características destacadas

- Se puede personalizar una versión con control totalmente electrónico.

Distribuidor

Bomba

Motor de desplazamiento

Motor de giro

Diseño hidráulico excepcional

| Presión de funcionamiento de 17,5 MPa .
| Caudal de 21 L/min.
| Especificaciones clave: Capacidad del cucharón de 0,026 m^3.
| Velocidad de giro de 7,5 a 8,5 rpm.
| Fuerza de excavación del cucharón de 10,4 kN.

Dimensiones compactas

- Diseño optimizado para trabajar en espacios reducidos.
- Transportable en remolques ligeros estándar por toda Europa.

Bastidor de protección con certificación de seguridad internacional

Doble acceso con joysticks de control piloto para una operación cómoda

- Incorpora 36 años de comentarios de usuarios europeos para optimizar el posicionamiento del punto de referencia del asiento (SIP), ofreciendo una comodidad superior.
- Los reposabrazos bilaterales de diseño ergonómico reducen significativamente la fatiga de las manos durante operaciones prolongadas.

1 Equipado con un bastidor con estructura de protección antivuelco (TOPS), crea activamente un espacio de protección seguro para el operador ante riesgos de vuelco.

2 La palanca de control doble servo ofrece alta precisión operativa, retroalimentación operativa delicada y respuesta de movimiento rápida, lo que mejora significativamente la eficiencia del trabajo.

3 **Reposabrazos izquierdo y derecho:** Reposabrazos ajustables con diseño ergonómico para garantizar la comodidad del operador durante largas horas de operación.

Interfaz de usuario concisa

Joysticks

Amplio espacio para los pies

Mantenimiento sencillo y práctico

- El diseño de capó abatible optimiza la disposición de las piezas internas para un servicio rápido y eficiente, reduciendo el tiempo de inactividad.
- Las cubiertas metálicas son más resistentes y fáciles de reparar.

Alta relación costo-beneficio

- La miniexcavadora U10 ofrece una excepcional relación costo-beneficio, su cuerpo compacto se adapta a callejones estrechos, espacios interiores y huertos, ¡pequeña en tamaño, pero grande en capacidad! La U10 maximiza su inversión.
- Su rendimiento eficiente y fiable le permite completar proyectos de construcción y excavación con los menores costos operativos y la mayor productividad. Más que una simple compra, la U10 es una inversión a largo plazo en la eficiencia operativa y la rentabilidad de su empresa.

Puntos de mantenimiento óptimos

- Los puntos de mantenimiento centralizados de la miniexcavadora U10 permiten un mantenimiento rápido y eficiente, maximizando el tiempo de actividad y minimizando el mantenimiento.

06 Bastidor de protección desmontable

- Los puntos de lubricación del dispositivo de trabajo están dispuestos de forma centralizada en el lado derecho de la máquina. Los operadores pueden completar el mantenimiento de lubricación de todos los puntos simplemente parándose en el lado derecho, reduciendo en gran medida el tiempo de ida y vuelta. Especialmente en escenarios de trabajo con espacio limitado, el mantenimiento se puede realizar sin mover toda la máquina, lo que aumenta efectivamente la eficiencia del mantenimiento y reduce significativamente la dificultad operativa.

- Diseño de tres puertas para un mantenimiento conveniente

01 Puerto de llenado de combustible

02 Filtro de aire

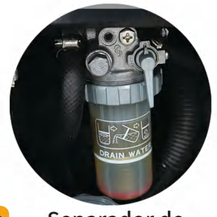

03 Separador de agua y combustible

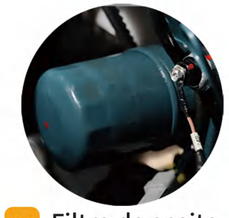

04 Filtro de aceite

05 Adaptador de acoplamiento rápido hidráulico

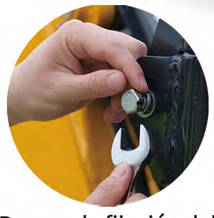

06 Pernos de fijación del bastidor de protección

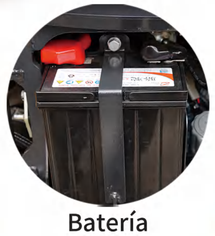

07 Batería

08 Indicador de nivel de aceite hidráulico

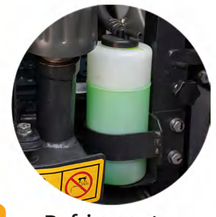

09 Refrigerante

10 Puerto de llenado de aceite hidráulico

11 radiador

Equipo

- Los estándares y requisitos para equipos especiales varían según el país.
- Para más detalles sobre las opciones de equipo, no dude en contactarnos.

Componente	Descripción	Estándar	Opcional
Bastidor de protección	TOPS	•	
Dispositivo de trabajo	Conector rápido hidráulico		•
	Cuchara de 250 mm		•
	Cuchara de 356 mm		•
	Cuchara de 800 mm		•
	Brazo estándar de 900 mm		•
	Líneas de martillo		•
	Martillo hidráulico		•
	Barrena		•
	Pulgar mecánico		•
Tren de rodaje	Oruga de goma de 180 mm	•	
	Oruga de acero de 180 mm		•
	Chasis telescópico	•	
Sistema hidráulico	Alarma de desplazamiento		•
	Interruptor ISO/SAE		•
	AUX1	•	
Iluminación	1 luz de trabajo LED en la pluma	•	
Otras	Contrapeso adicional		•

U10 Radio máximo de excavación: 3465 mm (sin acoplamiento rápido)

Fuerza de excavación del brazo estándar: 5,4 kN (rendimiento líder en el mercado)

- **Versatilidad de doble brazo:** El brazo estándar/extendido se adapta a diferentes condiciones de trabajo.
- **Especificaciones clave:** Cuchara de 0.026m³ | giro a 7.5~8.5 rpm | Fuerza de excavación de la cuchara: 10.4kN .
- **Construcción robusta:**La estructura de alta resistencia, diseñada para las exigentes aplicaciones de China, permite trabajar con facilidad en obras de Norteamérica y Europa.

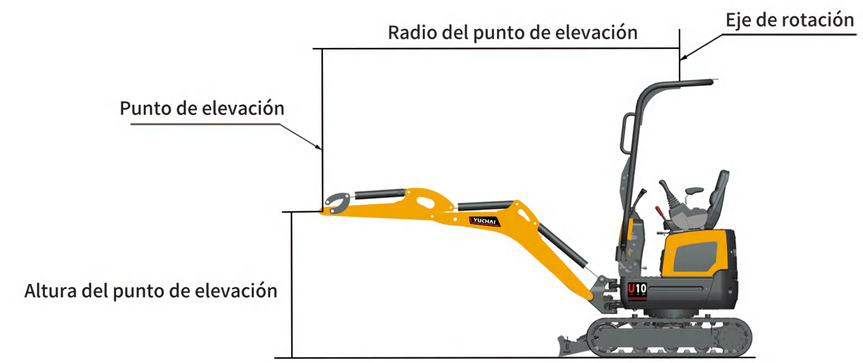

Tabla de capacidad de elevación U10 kN (ton)											
Elevación	Radio del punto de elevación (1,5 m)			Radio del punto de elevación (2 m)			Radio del punto de elevación (max.)			—	
Punto	Por delante		Por el lateral	Por delante		Por el lateral	Por delante		Por delante	—	
Altura	Cuchilla abajo	Cuchilla arriba		Cuchilla abajo	Cuchilla arriba		Cuchilla abajo	Cuchilla arriba	—	—	
2,0 m	—	—	—	1,8(0,18)	1,8(0,18)	1,6(0,16)	—	—	—		
1,0 m	3,0(0,30)	2,7(0,27)	2,3(0,23)	2,3(0,23)	1,8(0,18)	1,5(0,15)	—	—	—		
0,5 m	4,2(0,42)	2,5(0,25)	2,1(0,21)	2,7(0,27)	1,7(0,17)	1,4(0,14)	1,5(0,15)	0,9(0,09)	0,8(0,08)		
0 m	4,0(0,40)	2,3(0,23)	2,0(0,20)	2,5(0,25)	1,6(0,16)	1,3(0,13)	—	—	—		
-1,0 m	2,5(0,25)	2,3(0,23)	2,0(0,20)	1,7(0,17)	1,5(0,15)	1,3(0,13)	—	—	—		

Explicación

Los datos de estas tablas representan la capacidad de elevación según la norma ISO 10567. No incluyen el peso del cucharón y corresponden al 75 % de la carga estática máxima de vuelco o al 87 % de la potencia hidráulica de elevación.
Los datos marcados con * son los límites hidráulicos de la potencia de elevación.