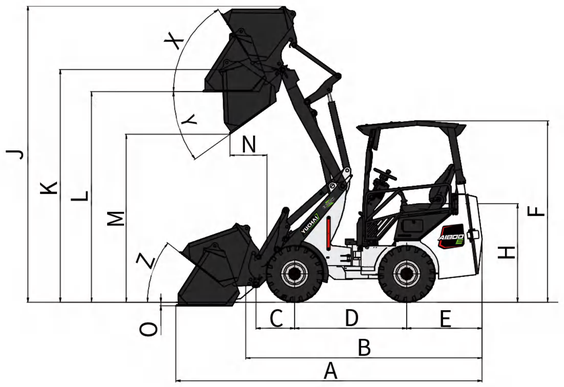

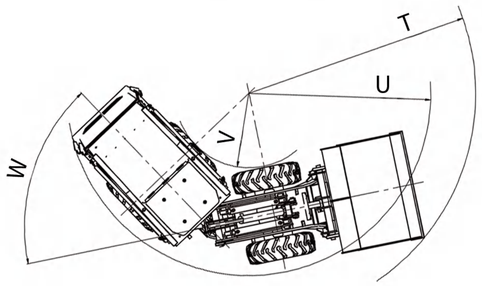


## Parámetros de rendimiento A1800E

| | |
|---|---|
| **Parámetros básicos** | |
| Peso de la máquina | 1880 kg |
| Carga de vuelco con cucharón – máquina en línea recta | 800 kg |
| Carga de vuelco con cucharón – máquina con dirección articulada | 500 kg |
| Carga de vuelco con horquilla – máquina en línea recta | 520 kg |
| Carga de vuelco con horquilla – máquina con dirección articulada | 320 kg |
| Velocidad máxima de desplazamiento | 0-15 km/h |
| **Sistema hidráulico** | |
| Control totalmente eléctrico | |
| Presión de trabajo | 18 Mpa |
| **Sistema de batería** | |
| Batería de litio-hierro | 21,3 kWh |
| Autonomía estándar | ⩾ 7 h |
| **Sistema de transmisión** | |
| Motor en la rueda | |
| Auto Hold en las ruedas | |
| **Parámetros operativos** | |
| A Longitud total | 3850 mm |
| B Longitud total (sin cucharón) | 3000 mm |
| C Centro del eje al pasador del cucharón | 461 mm |
| D Distancia entre ejes | 1345 mm |
| E Voladizo trasero | 904 mm |
| F Altura total | 2138 mm |
| H Altura del asiento | 1178 mm |
| J Altura operativa total | 3547 mm |
| K Altura del pasador del cucharón (máx.) | 2781 mm |
| L Altura de carga | 2518 mm |
| M Altura de descarga | 2007 mm |
| N Distancia del cucharón a la rueda delantera (descarga) | 447 mm |
| O Profundidad de excavación | 55 mm |
| P Ancho total (neumático ancho/estrecho) | 1106/930 mm |
| Q Ancho de vía (neumático ancho/estrecho) | 801/740 mm |
| S Altura libre al suelo | 198 mm |
| T Radio exterior mínimo | 2268 mm |
| U Radio en el borde exterior | 1796 mm |
| V Radio de giro interior | 653 mm |
| W Ángulo de inclinación | 58 ° |
| X Ángulo de inclinación hacia atrás a máxima altura de elevación | 57 ° |
| Y Ángulo de descarga (máx.) | 35 ° |
| Z Ángulo de inclinación hacia atrás (en el suelo) | 38 ° |

Las especificaciones están sujetas a cambios sin previo aviso.

**GUANGXI YUCHAI EQUIPMENT TECHNOLOGY CO., LTD.**
Dirección: Yuchai Engineering Machinery Industry Center, Luchuan, Guangxi, China
Correo electrónico: dig@yuchai.com, ychi-export@yuchai.com | Sitio web: www.yuchaicm.com
Teléfono: +86-775-3223503 | Fax: +86-775-3223503

Facebook

# Minicargadora de ruedas eléctrica

## Batería de litio-hierro-fosfato: 21,3kWh

Autonomía estándar: ⩾7 h | Velocidad máxima de desplazamiento: 15 km/h
Peso de la máquina: 1880 kg | 10%→90% en 1,5 horas
Dimensiones totales (L x An x Al): 3850 mm x 1106/930 mm x 2138 mm

# Z25

# Yuchai – Minicargadora de ruedas eléctrica A1800E

La minicargadora articulada Yuchai A1800E es una cargadora completamente eléctrica desarrollada por Yuchai para clientes de los sectores agrícola y de jardinería. Este producto adopta la plataforma eléctrica dedicada de nuevo diseño de Yuchai, que no solo logra un funcionamiento ecológico de "cero emisiones, bajo nivel de ruido", sino que también ofrece ventajas destacadas como una máquina con múltiples funciones, operación cómoda y bajo costo de mantenimiento. Es el equipo ideal para diversos escenarios de aplicación como la ganadería, la agricultura y el mantenimiento de jardines.

# Cero emisiones, bajo nivel de ruido

La A1800E cuenta con un diseño de transmisión completamente eléctrica. Durante el funcionamiento, elimina el rugido de los motores diésel y los olores desagradables, con niveles de ruido significativamente más bajos. Para los usuarios agrícolas, especialmente los del sector ganadero, esta máquina crea un entorno más cómodo tanto para los operadores como para los animales.

## Plataforma eléctrica dedicada completamente nueva

Desarrollada desde cero sobre una plataforma eléctrica, presenta un diseño integrado para el paquete de baterías, el motor y el sistema de control electrónico. Al albergar una batería de alta capacidad (21,3 kWh), optimiza la distribución general del centro de gravedad, mejorando la estabilidad y la maniobrabilidad.

La adopción de motores y sistemas de transmisión dedicados garantiza una correspondencia precisa de la potencia de salida para las condiciones de trabajo de la cargadora (por ejemplo, cargas pesadas, ascenso en pendientes), ofreciendo una mayor eficiencia.

- Capacidad de batería aumentada en un **40%**
- **Motor en la rueda**
- **AUTO HOLD** en las ruedas
- Fuerza de tracción aumentada en un **18,8%**
- Estabilidad operativa aumentada en un **7,5%**
- Vida útil de la batería aumentada en un **50%**
- Función de rotación de 360° in situ
- Ahorro del **90%** en costos de combustible
- Mantenimiento cero durante 2000 horas

## 1 Tecnología de transmisión en la rueda

Yuchai es pionera en la tecnología de transmisión en la rueda para maquinaria de construcción compacta, con controladores y motores independientes para cada rueda. Esto permite el control separado de los sistemas hidráulico y de desplazamiento con una distribución de potencia sin interferencias. El par se mantiene constante independientemente de la velocidad de rotación, proporcionando una potencia robusta incluso a bajas velocidades.

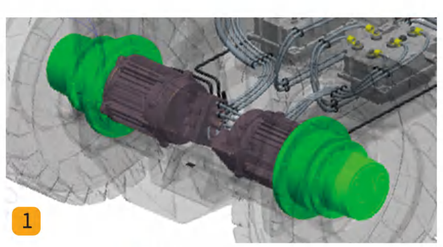


Motor en la rueda

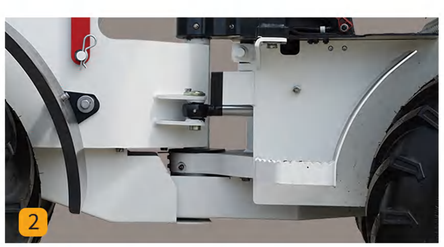


Cargadora articulada de 360°

## Tecnología de estacionamiento en la rueda

La A1800E cuenta con una funcionalidad de estacionamiento integrada en la rueda (AUTO HOLD). Combinando discos de freno mecánicos con motores en la rueda, proporciona modos de estacionamiento duales con capacidad de retención automática. Cuando la máquina está detenida y la dirección de desplazamiento se coloca en punto muerto, el freno se acciona automáticamente, lo que permite a los operadores trabajar con mayor seguridad.

# Batería LFP de alta capacidad

A través de su inversor, la máquina se transforma en un gran banco de energía capaz de proporcionar una salida de 220V/10A para alimentar diversas herramientas eléctricas. Con 5000 ciclos de carga (equivalentes a 16 años de servicio) y una degradación del rendimiento inferior al 6% durante 8 años, su protección inteligente contra sobrecargas protege el sistema de batería/motor. Yuchai respalda además la batería con una garantía de 5 años, eliminando las preocupaciones tradicionales sobre la fiabilidad de la batería.

## Sistema de batería, motor y control estable y fiable

La A1800E comparte sistemas de batería y control electrónico idénticos a los de la cargadora compacta S35 de Yuchai. Su cadena de suministro aprovecha empresas de primer nivel de la industria de vehículos eléctricos de China. Tras haber superado rigurosas pruebas de larga duración en los exigentes entornos operativos de China, los sistemas eléctricos tanto de las cargadoras A1800E como de las cargadoras compactas S35 han demostrado su estabilidad y fiabilidad.

Potencia de descarga externa: 3,3 kW 1

### Ventajas de la batería

**Segura y fiable**

**30000** horas de trabajo — Carga rápida: **60** minutos del 30% al 80%

**16** años de vida útil — Recargue con energía limpia después del trabajo – vuelva a la operación en poco tiempo.

**Seguridad** — Protección contra sobrecarga Se detiene cuando está completamente cargada para proteger la batería

Puerto de carga



# Minicargadora de ruedas eléctrica Yuchai A1800E

## Costos operativos un 90% más bajos que los modelos convencionales con motor de combustión

Al adoptar un diseño de transmisión directa completamente eléctrica, la A1800E elimina los sistemas de transmisión tradicionales de motor + caja de cambios. Dentro de las 2000 horas de operación, sus costos combinados de operación y mantenimiento son un 90% más bajos que los equivalentes diésel (cálculo basado en los precios de la electricidad y el combustible en China).

## Carga cómoda y rápida

La A1800E ofrece opciones de carga dual: 220V/16A (estándar) y 380V/32A (carga rápida, opcional), con puertos de carga configurables según los estándares europeo, americano o chino. En modo estándar, la recarga de energía solo requiere conexión a la red eléctrica. Al utilizar equipos de carga rápida, alcanza una recarga del 10% al 90% SOC en solo 1,5 horas.

# Confort y rendimiento

Basado en los amplios comentarios de los usuarios europeos, el punto de referencia del asiento (SIP) se ha calibrado con precisión para garantizar un confort de conducción óptimo

1 La cabina TOPS garantiza la seguridad del operador

2 El modelo A1800E está equipado con un joystick proporcional eléctrico, que controla los movimientos de ajuste del brazo elevador y del implemento de trabajo.

Pantalla indicadora

Amplio y cómodo espacio para los pies

La excelente visibilidad garantiza la seguridad operativa

# Diseño de mantenimiento simplificado

La A1800E incorpora un diseño de mantenimiento con gran apertura, que permite acceder a los compartimentos de energía y equipo en solo unos pocos pasos sencillos. Esto proporciona un acceso directo a las baterías, controladores, bombas y motores, haciendo que el mantenimiento de la máquina sea más sencillo y eficiente en tiempo. Una gran ventaja de la maquinaria eléctrica es que el mantenimiento general se reduce significativamente en comparación con las máquinas con motor diésel.

# Mantenimiento sencillo, control total.

Con la Yuchai A1800E, el servicio de mantenimiento es más fácil y eficiente.

La cargadora eléctrica Yuchai A1800E está diseñada pensando en un mantenimiento fácil para el usuario. El capó de la batería puede abrirse 180 grados hacia atrás hacia el lado derecho, y tanto el asiento del operador como las múltiples cubiertas de acceso se pueden quitar en solo unos pocos pasos, brindándole un acceso rápido y fácil a componentes clave como el bloque de control hidráulico, los motores eléctricos, la batería y los sistemas de bombeo.

## Chasis y sistemas de seguridad

- Todo el vehículo está fabricado con acero estructural de alta resistencia, que posee una fuerte resistencia al impacto y es más adecuado para condiciones de trabajo adversas.
- El paquete de baterías cuenta con múltiples protecciones de seguridad: a prueba de polvo, a prueba de agua, a prueba de cortocircuitos y a prueba de impactos, cumpliendo con el estándar IP67.
- El sistema de frenado automático y el dispositivo de bloqueo de operación mejoran la seguridad operativa.
- **Valla electrónica:** Recuerda eficazmente la evitación y garantiza la seguridad en la obra

## Mantenibilidad diseñada

- El capó de la batería plegable, el asiento del operador de rápida extracción y las trampillas de servicio accesibles permiten el acceso directo a los componentes clave.
- Bloque de distribución hidráulica
- Motores eléctricos
- Sistema de batería
- Conjuntos de bomba

### Ventajas de mantenimiento frente a motores diésel

- Más del 40% de trabajo de mantenimiento reducido
- Sin cambios de aceite/sustituciones de filtro periódicos
- Tiempo de inactividad reducido
- Costos operativos significativamente más bajos

## Extensiones de seguridad

- Sistema de frenado automático (AUTO HOLD)
- Bloqueo de accionamiento contra uso no intencionado

**Valla electrónica:**

- Recuerda eficazmente la evitación y garantiza la seguridad en la obra

Neumático

Neumáticos estrechos (opcional)

Reductor

Barra de bloqueo de dirección

Accesibilidad de los componentes principales para una inspección cómoda

Descarga externa

## Diseño modular

La batería, el control eléctrico y el sistema hidráulico facilitan el mantenimiento y la sustitución.

# Equipo

- Los estándares y requisitos para equipos especiales varían según el país.
- Para más detalles sobre las opciones de equipo, no dude en contactarnos

| Componente | Descripción | Estándar | Opcional |
|---|---|---|---|
| Sistema de transmisión | Tecnología de transmisión en la rueda | • | |
| | Tecnología de estacionamiento en la rueda (AUTO HOLD) | • | |
| Batería | Batería LFP (litio-hierro-fosfato), 21,29 kWh/96V | • | |
| Cargador | Cargador a bordo, 220V/16A (tiempo de carga de batería de 228Ah: 6,5 horas) | • | |
| | Cargador rápido 110V/114A (tiempo de carga de 228Ah: 1,5 horas) | | • |
| | Potencia de descarga externa: 3,3 kW | • | |
| | Cable adaptador GB/T-16A, 5 metros | • | |
| Canopy | Cabina TOPS | • | |
| | Claraboya fija | • | |
| | Barandillas izquierda y derecha | • | |
| | Retrovisores izquierdo y derecho | • | |
| | Cinturones de seguridad | • | |
| | Pantalla táctil | • | |
| | Joystick proporcional eléctrico | • | |
| | Pedal totalmente eléctrico | • | |
| | Volante ajustable | • | |
| | Cubierta del habitáculo abatible | • | |
| | Espejos laterales (I+D) | • | |
| Conexiones hidráulicas | AUX 1 con función hidráulica de doble efecto | • | |
| | Conector rápido | • | |
| Eléctrico/Iluminación | Luz de trabajo (LED) para brazo elevador | • | |
| | Luz de trabajo (LED) en cabina (máx. 2) | • | |
| | Luz de trabajo trasera (LED) (máx. 1) | • | |
| | Baliza (LED) en cabina | • | |
| | Luz de posición (LED) | • | |
| Opciones | Color personalizado | | • |
| | Neumáticos estrechos | | • |
| | Alarma acústica de marcha atrás | | • |
| | Ensanchadores de guardabarros | | • |
| | Horquillas | | • |
| | Cucharón multiusos | | • |
| | Pinzas para fardos redondos | | • |
| | Barredora | | • |
| | Pinza de cizalla pequeña | | • |
| | Valla electrónica | • | |

Cucharón 4 en 1

Cucharón multiusos

Horquillas

Pinzas para fardos redondos



# Accesorios

**El accesorio perfecto para cada trabajo.**

- Convierta su máquina en un verdadero todoterreno.
- El accesorio adecuado transforma su máquina en una solución potente y versátil para cualquier tarea.