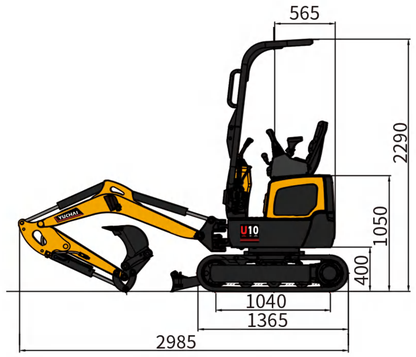

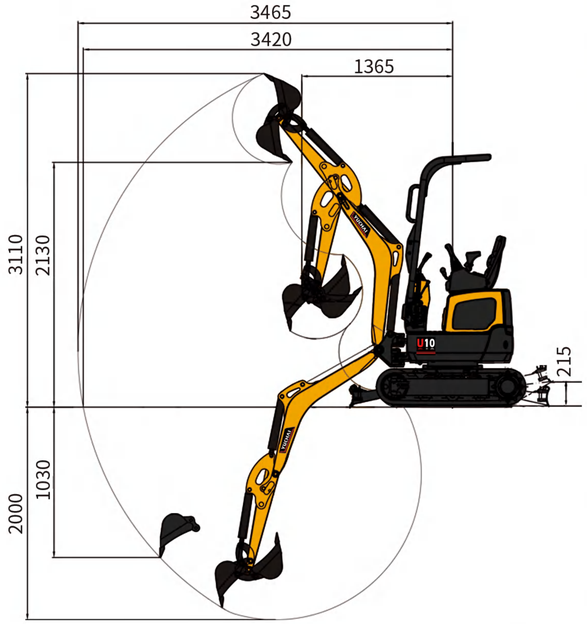

Spécifications techniques U10

Paramètres de base	
Poids de la machine	1050 kg
Capacité du godet	0,02~0,026 m^3
Largeur du godet	356 mm
Paramètres de performance	
Modèle de moteur	Kubota D722
Norme d' émissions	Euro V / EPA Tier 4F / CN IV
Puissance du moteur	10,2kW / 2500 rpm
Pente maximale admissible	30 °
Force d'excavation maximale du bras	5,4 kN
Force d'excavation maximale du godet	10,4 kN
Vitesse de déplacement	3,0/1.5 km/h
Force de traction maximale	22,5 kN
Vitesse de rotation de la plateforme	7,5~8,5 rpm
Paramètres de fonctionnement	
Hauteur de creusement maximale	3110 mm
Profondeur de creusement maximale	2000 mm
Rayon de creusement maximal	3465 mm
Rayon de creusement maximal au niveau du sol	3420 mm
Hauteur de déversement maximale	2130 mm
Rayon de rotation minimal	1365 mm
Profondeur de creusement verticale maximale	1030 mm
Dimensions de transport	
Longueur hors tout	2985 mm
Largeur hors tout	750 mm
Hauteur hors tout	2290 mm
Autres paramètres	
Largeur du châssis	750mm / 990 mm
Longueur des chenilles	1365 mm
Largeur de la chenille	180 mm
Garde au sol minimale	155 mm
Hauteur entre la plateforme et le sol	400 mm
Rayon de braquage arrière de la plateforme	565 mm
Longueur jusqu'au centre des galets	1040 mm
Capacité du réservoir de carburant	11 L
Capacité du réservoir d'huile hydraulique	12 L
Écartement des chenilles	570/810 mm
Pression de service	P1=P2=17,2MPa
Débit	P1=P2=10,5 L/Min
Pression/Débit AUX 1	17,2 MPa/21 L/Min
Longueur du bras	900 mm
Longueur de la flèche	1450 mm
Hauteur de levage maximale de la lame du bulldozer	215 mm
Angle de la tête de direction	55°(D)/55° (G)

*Les spécifications peuvent être modifiées sans préavis.

GUANGXI YUCHAI EQUIPMENT TECHNOLOGY CO. , LTD.
Adresse : Centre industriel de machines d'ingénierie Yuchai, Luchuan, Guangxi, Chine
Courriel : dig@yuchai.com, ychi-export@yuchai.com | Site web : www.yuchaicm.com
Tél. : +86-775-3223503 | Fax : +86-775-3223503

Facebook

YUCHAI
YUCHAI EQUIPMENT

MINI-PELLE

U10

Poids de la machine : 1 050 kg | Modèle de moteur : Kubota D722
Capacité du godet : 0,02 à 0,026 m^3 | Puissance du moteur : 10,2 kW à 2 500 tr/min
Dimensions hors tout (L × l × H) : 2 985 mm × 750 mm × 2 290 mm

Yuchai – Solutions de construction compactes pionnières

En tant que constructeur de la première mini-pelle chinoise (modèle WY-4, 1990), Yuchai s'appuie sur plus de 37 ans d'expertise spécialisée pour présenter la mini-pelle révolutionnaire U10, offrant des performances efficaces et multifonctionnelles pour divers chantiers.
Cette mini-pelle surpuissante offre des capacités exceptionnelles qui surpassent les attentes, que vous soyez un nouveau venu chez Yuchai ou un partenaire de longue date, redéfinissant l'excellence opérationnelle sur chaque chantier.

Mini-pelle Yuchai U10

Cette machine compacte à rayon de rotation nul et à gabarit réduit (largeur : 750 mm) est idéale pour les espaces restreints. Équipée d'un moteur Kubota Euro V/Tier 4F conforme aux normes environnementales internationales, elle bénéficie d'une conception hydraulique soignée. Son système d'étranglement à double pompe et à cylindrée fixe garantit un fonctionnement stable, une excellente coordination des mouvements, une structure fiable et une puissance constante, répondant ainsi aux exigences des chantiers de construction et d'aménagement paysager.

Conception compacte, performances supérieures

La mini-pelle U10 est propulsée par un moteur Kubota D722 de conception japonaise, conforme aux normes d'émissions Euro V et EPA T4F les plus strictes.

Fiabilité exceptionnelle et consommation de carburant optimisée.

Le système Super Glow réduit le temps de préchauffage, permettant un démarrage rapide du moteur même par temps froid et améliorant la disponibilité des équipements.

Réseau de service mondial assurant la disponibilité immédiate des pièces détachées.

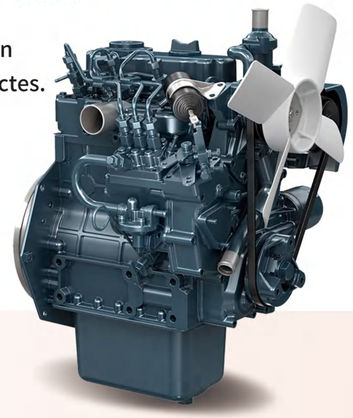

La U10 est bien plus qu'une mini-pelle classique : sa productivité exceptionnelle améliorera vos résultats financiers.

Découvrez dès maintenant ses caractéristiques techniques et contactez-nous pour bénéficier d'avantages supplémentaires.

Structure haute fiabilité

La tête de direction en acier moulé améliorée offre une durée de vie de 8 000 à 10 000 heures, soit trois fois plus longue que les modèles soudés.

L'U10 est équipée de série de 2 circuits hydrauliques auxiliaires, permettant une connexion rapide et une compatibilité avec une large gamme d'accessoires tels que marteau hydraulique, tarière et grappins à pouce.

Le système de refroidissement par air forcé, doté d'un ventilateur à 6 pales, d'un radiateur grande capacité et de deux rangées de sorties d'air, offre une dissipation thermique performante, empêchant efficacement la surchauffe et garantissant un fonctionnement stable.

Elle est équipée d'une couronne de rotation à engrenage interne de grand diamètre, assurant une excellente durabilité et une grande stabilité de fonctionnement.

Équipée d'un moteur de translation à couple élevé, elle présente d'excellentes capacités de franchissement.

Système hydraulique pilote intelligent

Grâce à des mouvements composites souples et coordonnés (flèche /bras/godet/déplacement), le micro-contrôle est précis au millimètre près.

Le système de régulation à double pompe et à cylindrée fixe assure un débit d'huile hydraulique constant. Associé à une régulation de débit par vanne papillon, il garantit une alimentation électrique stable et continue, réduit l'usure des composants mécaniques due aux fluctuations de courant et prolonge la durée de vie de la machine.

Caractéristiques exceptionnelles

Une version à commande entièrement électronique est disponible sur demande.

Distributeur

Pompe

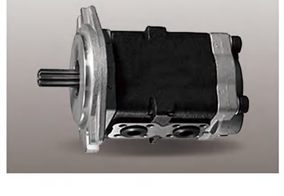

Moteur de translation

Moteur de rotation

Conception hydraulique exceptionnelle

| Pression de service de 17,5 MPa avec max.
| Débit de 21 L/min.
| Caractéristiques principales : Capacité du godet : 0,026 m³.
| Vitesse de rotation : 7,5 à 8,5 tr/min.
| Force d'excavation du godet : 10,4 kN.

Dimensions compactes

Conception optimisée pour une utilisation dans des espaces restreints.

Transportable sur remorques légères standard à travers l'Europe.

Cadre de protection certifié sécurité internationale

Double entrée avec joysticks de commande pour un confort d'utilisation optimal

- Intégration de 36 ans de retours d'utilisateurs européens pour une optimisation du positionnement du point d'indexation du siège (SIP), offrant un confort d'assise supérieur.
- Les accoudoirs bilatéraux ergonomiques réduisent considérablement la fatigue des mains lors d'une utilisation prolongée.

1 Équipé d'un châssis de protection anti-basculement (TOPS), il crée activement un espace de protection sécurisé pour le conducteur en cas de risque de basculement.

2 Levier de commande à double servo-assistance offrant une grande précision, un retour d'information précis et une réponse rapide, ce qui améliore considérablement l'efficacité du travail.

3 **Accoudoirs gauche et droit :** Accoudoirs réglables et ergonomiques pour un confort optimal de l'opérateur lors d'une utilisation prolongée.

Interface utilisateur épurée

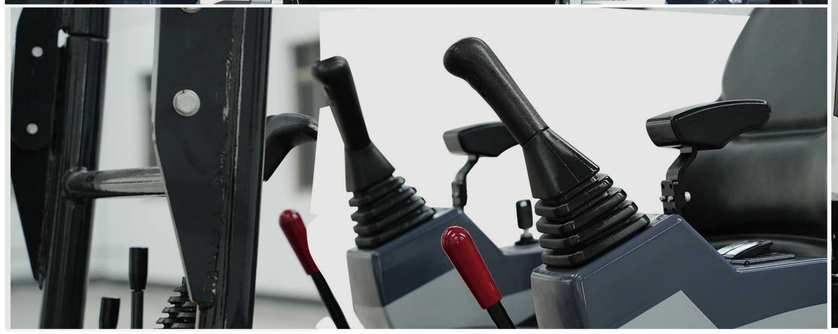

Joysticks

Grand espace confortable pour les pieds

Maintenance simple et pratique

- Conception du capot ouvrant pour une disposition optimale des pièces internes, permettant un entretien rapide et efficace et des temps d'arrêt réduits.
- Les carters métalliques sont plus robustes et plus faciles à réparer.

Rapport coût-performance élevé

- La mini-pelle U10 offre un rapport coût-performance exceptionnel. Son gabarit compact lui permet d'évoluer dans les allées étroites, les espaces intérieurs et les vergers. Petite par la taille, mais grande par les performances ! L'U10 optimise votre investissement.
- Ses performances efficaces et fiables vous permettent de réaliser vos projets de construction et d'excavation avec des coûts d'exploitation minimaux et une productivité maximale. Bien plus qu'un simple achat, l'U10 représente un investissement à long terme pour votre efficacité opérationnelle et votre rentabilité.

Points de maintenance optimaux

- Les points de maintenance centralisés de la mini-pelle U10 permettent une maintenance rapide et efficace, maximisant la disponibilité et minimisant la maintenance.

06 Châssis de protection amovible

- Les points de lubrification de l'outil de travail sont regroupés sur le côté droit de la machine. Les opérateurs peuvent ainsi effectuer la lubrification de tous les points en se tenant simplement du côté droit, ce qui réduit considérablement les allers-retours. Particulièrement utile dans les espaces restreints, la maintenance peut être effectuée sans déplacer la machine, ce qui améliore l'efficacité de la maintenance et simplifie considérablement les opérations.

- Conception à trois portes pour un entretien facilité

01 Orifice de remplissage de carburant

02 Filtre à air

03 Séparateur eau-carburant

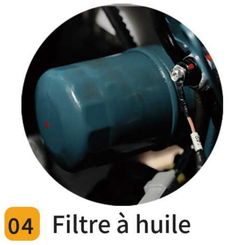

04 Filtre à huile

05 Adaptateur de raccord rapide hydraulique

06 Boulons de fixation du châssis de protection

07 Batterie

08 Jauge d'huile hydraulique

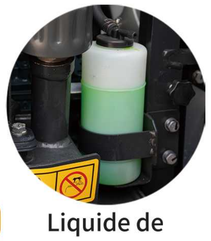

09 Liquide de refroidissement

10 Orifice de remplissage hydraulique

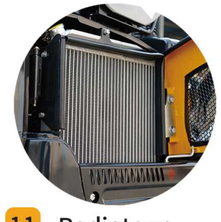

11 Radiateur

Équipement

- Les normes et exigences relatives aux équipements spéciaux varient selon les pays.
- Pour plus de détails sur les options d'équipement, n'hésitez pas à nous contacter.

Composant	Description	Normes	Optionnel
Châssis de protection	TOPS	•	
Dispositif de travail	Raccord rapide hydraulique		•
	Godet 250 mm		•
	Godet 356 mm		•
	Godet 800 mm		•
	Bras standard 900 mm		•
	Lignes de marteau		•
	Marteau hydraulique		•
	Tarière		•
	Pouce		•
Sous le châssis	Chenille en caoutchouc 180 mm	•	
	Chenille en acier 180 mm		•
	Châssis télescopique	•	
Système hydraulique	Alarme de déplacement		•
	Interrupteur ISO/SAE		•
	AUX1	•	
Éclairage	1 projecteur de travail LED sur la flèche	•	
Autres	Contrepoids supplémentaire		•

U10 Max. Rayon de fouille : 3465 mm (sans attache rapide)

Force de fouille du bras standard : 5,4 kN (performance de pointe)

- **Polyvalence du double bras :** Le bras standard et le bras étendu s'adaptent à différentes conditions de travail.
- **Caractéristiques principales :** Godet de 0,026 m | Vitesse de rotation : 7,5 à 8,5 tr/min | Force de fouille du godet : 10,4 kN.
- **Construction robuste :** Conçue pour les applications exigeantes en Chine, la structure renforcée de cette machine est parfaitement adaptée aux chantiers nord-américains et européens.

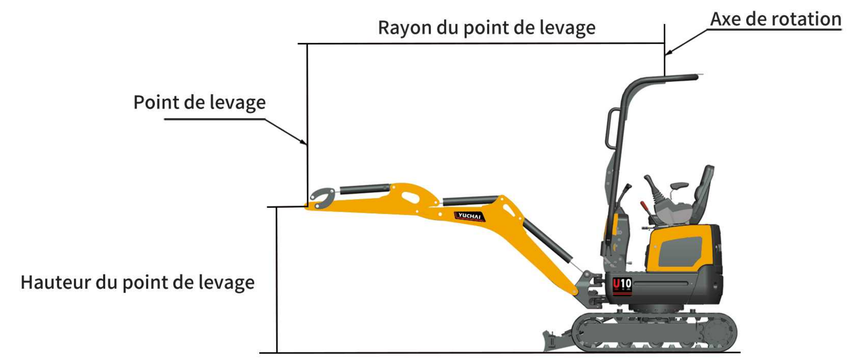

Capacité de levage U10 (kN/tonne)											
Levage	Rayon du point de levage (1,5 m)			Rayon du point de levage (2 m)			Rayon du point de levage (max.)			—	
Point	Frontalement		Latéralement	Frontalement		Latéralement	Frontalement		Latéralement	—	
Hauteur	Lame abaissée	Lame relevée		Lame abaissée	Lame relevée		Lame abaissée	Lame relevée	—	—	
2,0 m	—	—	—	1,8(0,18)	1,8(0,18)	1,6(0,16)	—	—	—		
1,0 m	3,0(0,30)	2,7(0,27)	2,3(0,23)	2,3(0,23)	1,8(0,18)	1,5(0,15)	—	—	—		
0,5 m	4,2(0,42)	2,5(0,25)	2,1(0,21)	2,7(0,27)	1,7(0,17)	1,4(0,14)	1,5(0,15)	0,9(0,09)	0,8(0,08)		
0 m	4,0(0,40)	2,3(0,23)	2,0(0,20)	2,5(0,25)	1,6(0,16)	1,3(0,13)	—	—	—		
-1,0 m	2,5(0,25)	2,3(0,23)	2,0(0,20)	1,7(0,17)	1,5(0,15)	1,3(0,13)	—	—	—		

Explication

Les données de ces tableaux représentent la capacité de levage conformément à la norme ISO 10567. Elles n'incluent pas le poids du godet et correspondent à 75 % de la charge de basculement statique maximale ou 87 % de la puissance de levage hydraulique.
Les données marquées d'un astérisque * correspondent aux limites hydrauliques de la puissance de levage.