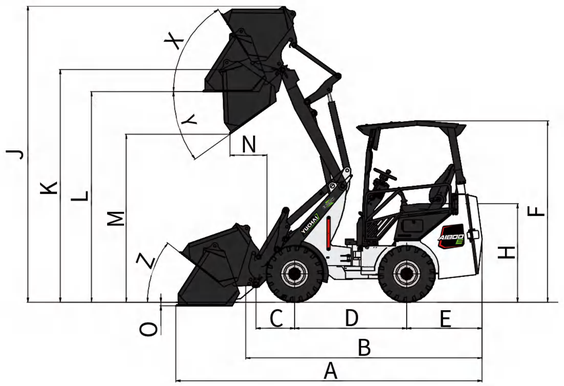

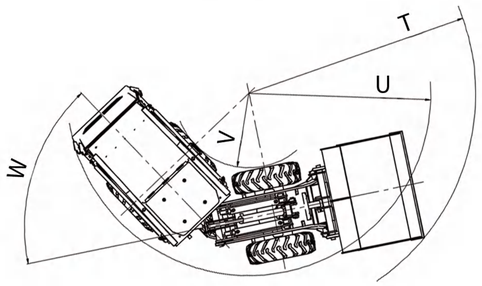

Paramètres de performance A1800E

Paramètres de base	
Poids de la machine	1880 kg
Charge de basculement avec godet (machine en ligne droite)	800 kg
Charge de basculement avec godet machine articulée	500 kg
Charge de basculement avec fourches à palettes (machine en ligne droite)	520 kg
Charge de basculement avec fourches à palettes machine articulées	320 kg
Vitesse de déplacement maximale	0-15 km/h
Système hydraulique	
Commande électrique	
Pression de service	18 Mpa
Système de batterie	
Batterie lithium-fer	21,3 kWh
Autonomie standard	⩾ 7 h
Système d'entraînement	
Entraînement par moteur latéral	
Maintien automatique des roues	
Paramètres de fonctionnement	
A Longueur hors tout	3850 mm
B Longueur hors tout (sans godet)	3000 mm
C Distance entre l'axe et le pivot du godet	461 mm
D Empattement	1345 mm
E Porte-à-faux arrière	904 mm
F Hauteur hors tout	2138 mm
H Hauteur du siège	1178 mm
J Hauteur de travail hors tout	3547 mm
K Hauteur de pivot du godet (max.)	2781 mm
L Hauteur de chargement	2518 mm
M Hauteur de déversement	2007 mm
N Distance godet-roue avant (déversement)	447 mm
O Profondeur de creusement	55 mm
P Largeur hors tout (pneu large/pneu étroit)	1106/930 mm
Q Largeur de voie (pneu large/pneu étroit)	801/740 mm
S Garde au sol	198 mm
T Rayon minimal externe	2268 mm
U Rayon au bord extérieur	1796 mm
V Rayon de braquage intérieur	653 mm
W Angle d'inclinaison	58 °
X Angle de recul à hauteur de levage maximale	57 °
Y Angle de déversement (max.)	35 °
Z Angle de recul (au sol)	38 °

Les spécifications peuvent être modifiées sans préavis.

GUANGXI YUCHAI EQUIPMENT TECHNOLOGY CO., LTD.
Adresse : Centre industriel de machines d'ingénierie Yuchai, Luchuan, Guangxi, Chine
Courriel : dig@yuchai.com, ychi-export@yuchai.com | Site web : www.yuchaicm.com
Tél. : +86-775-3223503 | Fax : +86-775-3223503

Facebook

Chargeuse sur pneus électrique

Batterie lithium-fer : 21,3kWh

Autonomie standard : ⩾ 7 h | Recharge de 10 % à 90 % en 1,5 heure

Poids de la machine : 1 880 kg | Vitesse de déplacement maximale : 15 km/h

Dimensions hors tout (L x l x H) : 3 850 mm x 1 106/930 mm x 2 138 mm

A1800E

Chargeuse sur pneus électrique Yuchai - A1800E

La mini-chargeuse articulée Yuchai A1800E est une chargeuse 100 % électrique conçue par Yuchai pour les professionnels de l'agriculture et du jardinage. Ce produit est doté de la nouvelle plateforme électrique dédiée de Yuchai, qui garantit un fonctionnement respectueux de l'environnement (zéro émission, faible niveau sonore) et offre des avantages considérables : une machine multifonctionnelle, une utilisation simplifiée et des coûts d'entretien réduits. C'est l'équipement idéal pour diverses applications telles que l'élevage, les travaux agricoles et l'entretien des jardins.

Zéro émission, faible niveau sonore

Le A1800E est doté d'une motorisation 100 % électrique. En fonctionnement, il élimine le bruit et les odeurs désagréables des moteurs diesel, avec des niveaux sonores considérablement réduits. Pour les agriculteurs, et notamment les éleveurs, cette machine offre un environnement plus confortable pour les opérateurs et les animaux.

All-New Dedicated Electric Platform

Développée entièrement sur une plateforme électrique, elle intègre la batterie, le moteur et le système de commande électronique. Grâce à sa batterie haute capacité (21,3 kWh), elle optimise la répartition du centre de gravité, améliorant ainsi la stabilité et la maniabilité.

L'utilisation de moteurs et de systèmes de transmission dédiés assure une adaptation précise de la puissance aux conditions de fonctionnement de la chargeuse (charges lourdes, franchissement de pentes, etc.), pour une efficacité accrue.

- Capacité de la batterie augmentée de **40%**
- **Entraînement par moteur latéral**
- Maintien automatique des roues **(AUTO HOLD)**
- Force de traction augmentée de **18,8%**
- Stabilité de fonctionnement accrue de **7,5%**
- Durée de vie de la batterie augmentée de **50%**
- Fonction de rotation à 360° disponible
- Économies de carburant de **90%**
- Aucun entretien pendant 2000 hours

1 Technologie de transmission latérale

Yuchai innove avec la technologie de transmission latérale sur les engins de chantier compacts, grâce à des contrôleurs et moteurs indépendants pour chaque roue. Ceci permet un contrôle séparé des systèmes hydrauliques et de translation, avec une distribution de puissance sans interférence. Le couple reste constant quelle que soit la vitesse de rotation, garantissant une puissance robuste même à bas régime :

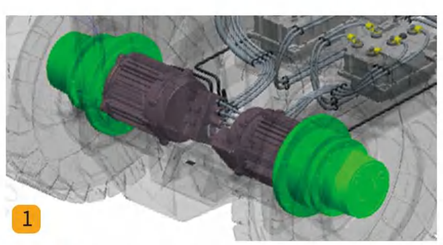

Transmission par moteur latéral

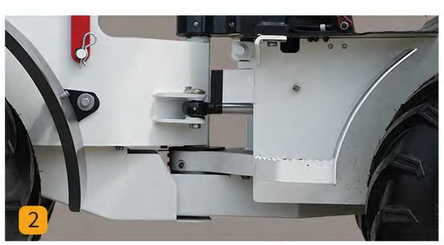

Chargeur articulé à 360°

Technologie de stationnement par les extrémités des roues

Le **A1800E** est équipé d'une fonction de stationnement par les extrémités des roues **(AUTO HOLD)**. Combinant freins à disque mécaniques et moteurs latéraux, il offre deux modes de stationnement avec maintien automatique. À l'arrêt, en position neutre, le frein s'enclenche automatiquement, permettant aux opérateurs de travailler en toute sécurité.

Batterie LFP haute capacité

Grâce à son onduleur, la machine se transforme en une batterie externe de grande capacité, capable de fournir 220 V/10 A pour alimenter divers outils électriques. Avec 5 000 cycles de charge (soit 16 ans d'utilisation) et une dégradation des performances inférieure à 6 % sur 8 ans, sa protection intelligente contre les surcharges préserve le système batterie/moteur. Yuchai offre en outre une garantie de 5 ans sur la batterie, éliminant ainsi les inquiétudes traditionnelles quant à sa fiabilité.

Batterie, moteur et système de commande stables et fiables

La A1800E partage la même batterie et le même système de commande électronique que la chargeuse compacte S35 de Yuchai. Sa chaîne d'approvisionnement s'appuie sur des entreprises leaders du secteur des véhicules électriques en Chine. Ayant subi des tests rigoureux et de longue durée dans les environnements opérationnels exigeants de Chine, les systèmes électriques des chargeuses A1800E et chargeuse compacte S35 ont démontré leur stabilité et leur fiabilité.

Puissance de décharge externe : 3,3 kW 1

Avantages de la batterie

Sûre et fiable

30000 heures de fonctionnement

Charge rapide : **60** minutes
Niveau de batterie : de 30 % à 80 %

Durée de vie : **16** ans

Rechargez après le travail et reprenez vos activités en un rien de temps.

Sécurité

Protection contre les surcharges : arrêt automatique en fin de charge pour protéger la batterie

Port de charge

Chargeuse sur pneus électrique Yuchai-A1800E

Coûts d'exploitation réduits de 90 % par rapport aux modèles thermiques classiques

Grâce à sa conception 100 % électrique à entraînement direct, la A1800E élimine les systèmes de transmission traditionnels moteur + boîte de vitesses. Après 2 000 heures de fonctionnement, ses coûts d'exploitation et de maintenance combinés sont 90 % inférieurs à ceux des modèles diesel équivalents (calcul basé sur les prix de l'électricité et du carburant en Chine).

Recharge pratique et rapide

La A1800E offre deux options de charge : **220 V/16 A** (standard) et **380 V/32 A** (charge rapide, en option), avec des ports de charge configurables aux normes européennes, américaines ou chinoises. En mode standard, la recharge se fait simplement via le réseau électrique. Avec un chargeur rapide, **elle atteint une charge de 10 % à 90 % en seulement 1,5 heure**.

Confort et performance

Grâce aux nombreux retours d'utilisateurs européens, le point d'indexation du siège (SIP) a été calibré avec précision pour un confort de conduite optimal.

1 Le canopy **TOPS** assure la sécurité du conducteur.

2 Le modèle A1800E est équipé d'un joystick proportionnel électrique qui commande les mouvements de réglage du bras de levage et de l'outil de travail.

Indicateur de tension

Grand espace confortable pour les pieds

Excellente visibilité pour une sécurité optimale

Conception facilitant la maintenance

La A1800E bénéficie d'une conception facilitant la maintenance grâce à ses larges ouvertures, permettant d'accéder aux compartiments d'alimentation et d'équipement en quelques étapes seulement. L'accès direct aux batteries, contrôleurs, pompes et moteurs est ainsi assuré, simplifiant et accélérant considérablement la maintenance. Un avantage majeur des machines électriques réside dans la réduction significative des coûts de maintenance par rapport aux machines à moteur diesel.

Entretien simple, contrôle total.

Avec la Yuchai A1800E, l'entretien est plus simple et plus efficace.

La chargeuse électrique Yuchai A1800E est conçue pour une maintenance aisée. Le capot de la batterie s'ouvre à 180° vers l'arrière, côté droit, et le siège conducteur ainsi que les trappes d'accès se retirent en quelques étapes seulement, offrant un accès rapide et facile aux composants essentiels tels que le bloc de commande hydraulique, les moteurs électriques, la batterie et le système de pompe.

Châssis et systèmes de sécurité

L'ensemble du véhicule est fabriqué en acier de construction haute résistance, offrant une excellente résistance aux chocs et une meilleure adaptation aux conditions de travail difficiles.

Le bloc-batterie bénéficie de multiples protections : étanche à la poussière, à l'eau, aux courts-circuits et aux chocs, conforme à la norme IP67.

Le système de freinage automatique et le dispositif de verrouillage de fonctionnement renforcent la sécurité d'utilisation.

Clôture électronique : rappelle efficacement les dangers et assure la sécurité du chantier

Conception facilitant la maintenance

Le capot de batterie repliable, le siège conducteur rapidement amovible et les trappes d'accès pour l'entretien permettent un accès direct aux composants clés.

Bloc collecteur hydraulique

Moteurs électriques

Système de batterie

Groupes motopompes

Avantages en matière de maintenance par rapport aux moteurs diesel

Réduction de plus de 40 % des travaux de maintenance

Pas de vidanges d'huile ni de remplacement de filtre réguliers

Temps d'arrêt réduit

Coûts d'exploitation considérablement inférieurs

Dispositifs de sécurité supplémentaires

Système de freinage automatique (AUTO HOLD)

Verrouillage de l'actionnement contre toute utilisation non intentionnelle.

Barrière électronique :

Signale efficacement les dangers et assure la sécurité sur les chantiers.

pneumatique

Pneus étroits (en option)

01

Raccord réducteur

02

Barre de verrouillage de direction

03

Accessibilité facilitée des principaux composants pour l'inspection

04

Décharge externe

Conception modulaire

La conception modulaire de la batterie, de la commande électrique et du système hydraulique facilite la maintenance et le remplacement.

Equipment

- Les normes et exigences relatives aux équipements spéciaux varient selon les pays.
- Pour plus de détails sur les options d'équipement, n'hésitez pas à nous contacter.

Composant	Description	Standard	Optionnel
Système de propulsion	Technologie de transmission latérale	•	
	Technologie de maintien automatique des roues (AUTO HOLD)	•	
Batterie	Batterie LFP (Lithium Fer Phosphate), 21,29 kWh/96 V	•	
Chargeur	Chargeur embarqué, 220 V/16 A (temps de charge de la batterie 228 Ah : 6,5 heures)	•	
	Chargeur rapide 110 V/114 A (temps de charge de la batterie 228 Ah : 1,5 heure)		•
	Puissance de décharge externe : 3,3 kW	•	
	Câble adaptateur GB/T-16A, 5 mètres	•	
Canopy	Canopy TOPS	•	
	Lumière de toit fixe	•	
	Barres de sécurité latérales	•	
	Rétroviseurs extérieurs	•	
	Ceintures de sécurité	•	
	Écran tactile	•	
	Joystick proportionnel électrique	•	
	Pédale entièrement électrique	•	
	Volant réglable	•	
	Capot de cabine rabattable	•	
	Rétroviseurs latéraux (G+D)	•	
Raccordements hydrauliques	Prise AUX 1 avec fonction hydraulique double effet	•	
	Raccord rapide	•	
Électricité/Éclairage	Lampe de travail (LED) pour bras de levage	•	
	Lampe de travail (LED) pour canopy (max. 2)	•	
	Feu de travail arrière (LED) (max. 1)	•	
	Gyrophare (LED) sur canopy	•	
	Feu de position (LED)	•	
Options	Couleur personnalisée		•
	Pneus étroits		•
	Avertisseur sonore de recul		•
	Élargisseurs de garde-boue		•
	Fourche à palettes		•
	Godet multifonctions		•
	Pinces à balles rondes		•
	Balayeuse		•
	Petite pince de cisaillement		•
	Barrière électronique	•	

Godet 4 en 1

Godet multifonctions

Fourche à palettes

Pinces à balles rondes

Accessoires

L'accessoire idéal pour chaque tâche.

- Transformez votre machine en un véritable outil polyvalent.
- L'accessoire adapté transforme votre machine en une solution puissante et polyvalente pour toutes les missions.