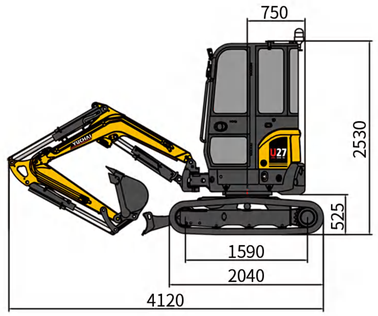

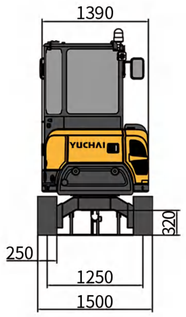

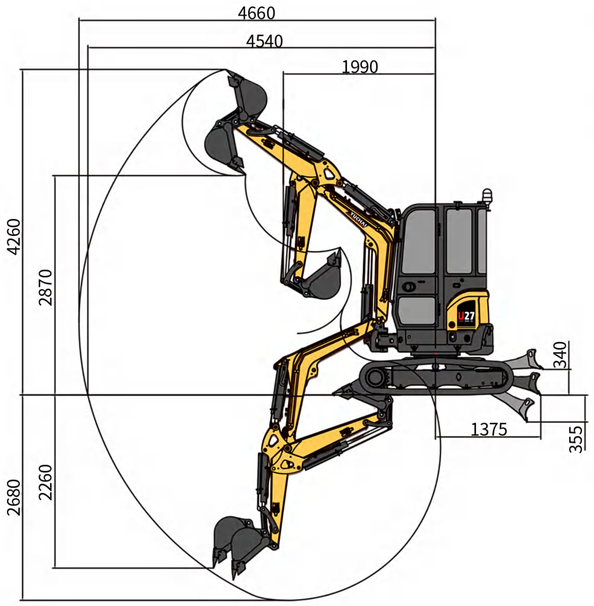

Specifiche tecniche U27

Parametri di base	
Peso della macchina	2600kg (tettuccio)/2740kg (cabina)
Capacità della benna	0,09 m^3
Larghezza della benna	510 mm
Parametri prestazionali	
Modello motore	Yanmar 3TNV80F
Norma sulle emissioni	Euro V / EPA Tier 4F
Potenza motore	15,2kW/2500rpm
Pendenza massima superabile	30°
Forza di scavo massima del braccio	14,4 kN
Forza di scavo massima della benna	23,1 kN
Velocità di traslazione	4,2/2,3 km / h
Forza di traino massima	26 kN
Velocità di rotazione della piattaforma	10~12 rpm
Parametri operativi	**Braccio standard/più lungo**
Altezza di scavo massima	4170mm / 4260mm
Profondità di scavo massima	2540mm / 2680mm
Raggio di scavo massimo	4520mm / 4660mm
Raggio di scavo massimo a livello del suolo	4400mm / 4540mm
Altezza di scarico massima	2780mm / 2870mm
Raggio di rotazione minimo	1950mm / 1990mm
Profondità di scavo verticale massima	2240mm / 2260mm
Dimensioni di trasporto	
Lunghezza totale	4110mm / 4120mm
Larghezza totale	1500 mm
Altezza totale	2490mm(tettuccio) / 2530 mm (cabina)
Altri parametri	
Larghezza del sottocarro	1500 mm
Lunghezza del cingolo	2040 mm
Larghezza del cingolo	250 mm
Altezza minima da terra	320 mm
Altezza tra la piattaforma e il suolo	525 mm
Raggio di sterzata posteriore della piattaforma	750 mm
Lunghezza al centro dei rulli	1590 mm
Capacità del serbatoio del carburante	30 L
Capacità del serbatoio dell'olio idraulico	25L
Carreggiata	1250 mm
Pressione di esercizio	24Mpa
Portata	61,6L/Min
Pressione/Portata AUX1	21 Mpa| 18/10 L/Min
Pressione/Portata AUX2	21 Mpa| 36 L/Min
Lunghezza braccio (standard/più lungo)	1150 mm/1300 mm
Lunghezza braccio	2020 mm
Angolo della testa di sterzo	47°(L)/74°(R)

*Le specifiche sono soggette a modifiche senza preavviso.

GUANGXI YUCHAI EQUIPMENT TECHNOLOGY CO. , LTD.
Indirizzo: Yuchai Engineering Machinery Industry Center, Luchuan, Guangxi, Cina
Email: dig@yuchai.com,ychi-export@yuchai.com | Sito web: www.yuchaicm.com
Tel: +86-775-3223503 | Fax: +86-775-3223503

Facebook

YUCHAI
YUCHAI EQUIPMENT

MINI ESCAVATORE

Peso macchina: 2600 kg(tettuccio)/2740 kg (cabina) | Modello motore: Yanmar 3TNV80F
Capacità benna: 0,09 m^3 | Potenza motore: 15,2 kW/2500 giri/min
Dimensioni complessive (LxPxA): 4110 mm x 1500 mm x 2490 mm (cabina)

U27

Yuchai – Soluzioni pioniere per l'edilizia compatta

- Yuchai, produttore del primo miniescavatore cinese (modello: WY4, 1990) e produttore professionale di attrezzature edili compatte, vi presenta il nuovissimo miniescavatore Yuchai U27.
- Questo potente miniescavatore offre capacità eccezionali che superano le aspettative, sia che siate nuovi clienti Yuchai sia che siate partner di lunga data, ridefinendo l'eccellenza operativa in ogni cantiere.

YUCHAI

Miniescavatore Yuchai U27

L'U27 è progettato per essere compatto ma robusto, alimentato da un motore Yanmar conforme alla norma sulle emissioni Euro V, che offre prestazioni di potenza eccezionali. Meticolosamente progettato dal team di progettazione idraulica di Yuchai, il sistema idraulico load-sensing garantisce movimenti idraulici efficienti, affidabili e fluidi anche in condizioni di lavoro impegnative, rendendolo ideale sia per applicazioni edili che di paesaggistica.

Design compatto, prestazioni superiori:

Il miniescavatore U27 è alimentato da un motore Yanmar 3TNV80F di progettazione giapponese, conforme ai più severi standard sulle emissioni Euro V ed EPA T4F.

Affidabilità eccezionale con consumi di carburante superiori.

Elevata coppia erogata a bassa velocità per operazioni di scavo e sollevamento pesante.

Una rete di assistenza consolidata a livello mondiale garantisce la pronta reperibilità dei ricambi.

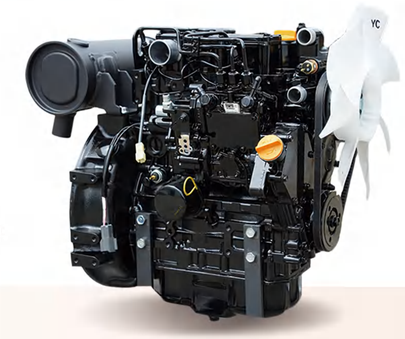

L'U27 è più di un miniescavatore convenzionale: la sua eccezionale produttività aumenterà i tuoi profitti.

Scopri subito le sue caratteristiche tecniche e contattaci per scoprire ulteriori vantaggi.

1 Protezione avanzata dei cilindri

Primo sistema completo di protezione dei cilindri implementato sugli escavatori Yuchai.

Le piastre di protezione scorrevoli proteggono i cilindri di braccio, avambraccio e benna dai danni causati dalla caduta di oggetti.

2

L'U27 è dotato di serie di due circuiti idraulici ausiliari, che consentono un rapido collegamento a una vasta gamma di accessori come benne, martelli idraulici, trivelle e pinze per tronchi. In combinazione con i joystick proporzionali elettronici, il funzionamento risulta eccezionalmente fluido e semplice.

Esclusivo sistema di raffreddamento ad aria forzata

Mantiene la temperatura del supporto del sedile a circa 45 °C grazie al sistema di raffreddamento ad aria forzata, garantendo il comfort dell'operatore;

Il flusso d'aria ad alta velocità rimuove automaticamente le particelle di polvere per mantenere pulito il radiatore.

Distributore

Pompa

Motore di traslazione

Motore di rotazione

Outstanding Hydraulic Design

| Operating pressure of 24 Mpa with max.
| Flow rate of 61.6 L/min.
| Key specs: 0.09 m^3 bucket.
| 12 rpm swing .
| 13.4 kN bucket force.

Dimensioni compatte

Design ottimizzato per l'utilizzo in ambienti ristretti.

Trasportabile in tutta Europa tramite rimorchi standard per carichi leggeri.

Cabina Premium:
dove la sicurezza incontra il comfort

Cabina ergonomica

- Incorpora 36 anni di feedback degli utenti europei per ottimizzare il posizionamento del Seat Index Point (SIP), offrendo un comfort di seduta superiore.
- I braccioli bilaterali dal design ergonomico riducono significativamente l'affaticamento delle mani durante l'utilizzo prolungato.

1 La cabina, dotata di una struttura di protezione antiribaltamento (TOPS) e di una struttura di protezione contro la caduta di oggetti (FOPS), insieme a caratteristiche aggiuntive come una radio, un sedile in tessuto elastico con schienale alto e poggiatesta, un riscaldatore ed elementi di sicurezza tra cui cinture di sicurezza e un martello di sicurezza, offre molteplici vantaggi, garantendo all'operatore sia comfort che sicurezza

2 L'U27 offre sia joystick standard che joystick proporzionali (per il modello Premium).

- Il joystick proporzionale è azionato tramite rotella, offrendo un controllo idraulico intuitivo e preciso.

- Interfaccia utente intuitiva

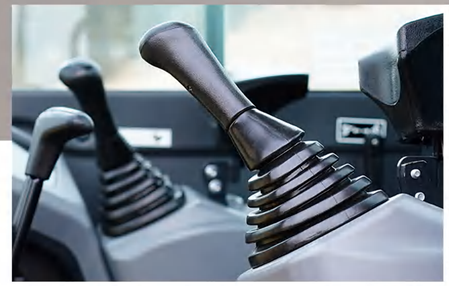

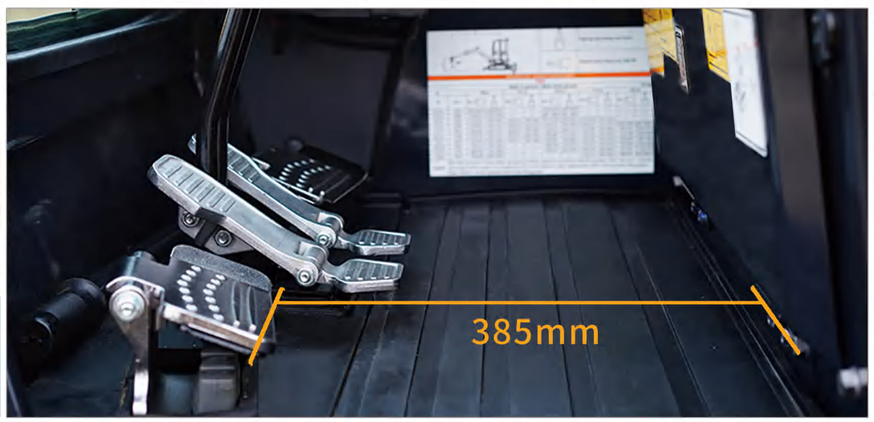

- Strumento LCD
- Spazio per i piedi ampio e confortevole
- Cabina spaziosa e confortevole

Manutenzione semplice e comoda

Il design del cofano apribile offre una disposizione ottimale delle parti interne per una manutenzione rapida ed efficiente e tempi di fermo ridotti. Le coperture metalliche sono più resistenti e facili da riparare.

Elevato rapporto qualità-prezzo

Il miniescavatore U27 offre un rapporto qualità-prezzo eccezionale. Grazie alla sua struttura robusta, al motore potente e alle sue capacità versatili, l'U27 massimizza il ritorno sull'investimento. Le sue prestazioni efficienti e affidabili consentono di completare progetti di costruzione e scavo con i costi operativi più bassi e la massima produttività. Più di un semplice acquisto, l'U27 è un investimento a lungo termine per la vostra efficienza operativa e redditività.

Punti di manutenzione ottimali

I punti di manutenzione centralizzati del miniescavatore U27 consentono una manutenzione rapida ed efficiente, massimizzando i tempi di attività e riducendo al minimo la manutenzione.

11 Adattatore per attacco rapido idraulico

10 Valvola di blocco del braccio

07 Indicatore dell'olio idraulico

01 Filtro dell'olio

02 Filtro del carburante

03 Filtro dell'aria

04 Liquido di raffreddamento

05 Batteria

06 Serbatoio e radiatore

08 Punti di lubrificazione centralizzati

09 Interruttore principale della batteria

Equipaggiamento

- Gli standard e i requisiti per gli equipaggiamenti speciali variano a seconda del Paese.
- Per maggiori dettagli sulle opzioni di equipaggiamento, non esitate a contattarci.

Componente	Descrizione	Standard	Opzionale
Cabina/Tettuccio	Strumento LCD	•	
	Radio con USB (solo per cabina)	•	
	Portabottiglie	•	
	Sedile con sospensione a schienale alto		•
	Riscaldamento (solo per cabina)	•	
	FOPS	•	
	TOP	•	
	Tergicristalli anteriori (solo per cabina)	•	
	Specchietti retrovisori	•	
	Accendisigari (solo per cabina)	•	
Dispositivo di lavoro	Testa di sterzo	•	
	Attacco rapido meccanico	•	
	Connettore rapido per tubi ausiliari		•
	Tubi attacco rapido idraulico		•
	Attacco rapido idraulico		•
	Attacco inclinabile		•
	Tiltrotator		•
	Benna da 300 mm		•
	Benna da 510 mm	•	
	Benna da 1.200 mm		•
	Braccio da 1.150 mm	•	
	Braccio da 1.300 mm		•
	Linee martello	•	
	Martello idraulico		•
	Trivella		•
	Pollice		•
	Lama dozer	•	
	Piastra di protezione cilindro dozer e braccio	•	
	Piastra di protezione cilindro braccio	•	
	Piastra di protezione cilindro benna	•	
	Valvola di blocco braccio		•
	Valvola di blocco braccio		•
Cingoli	Cingolo in gomma da 250 mm	•	
	Cingolo in gomma da 300 mm		•
	Cingolo in acciaio da 250 mm		•
Impianto idraulico	Allarme di traslazione		•
	Doppio joystick elettrico proporzionale		•
	Rilevamento del carico, sistema idraulico	•	
	Interruttore di controllo ISO e SAE		•
	AUX1	•	
	AUX2	•	
	Pressione regolabile AUX1		•
	Flusso regolabile AUX1 e AUX2		•
Illuminazione	2 fari di lavoro a LED anteriori	•	
	1 faro di lavoro a LED posteriore	•	
	1 faro di lavoro a LED sul braccio	•	
	faro su tettuccio/cabina	•	
Altro	contrappeso aggiuntivo		•

raggio di scavo massimo U27: 4520 mm (senza attacco rapido)

forza di scavo del braccio standard: 14,4 kN (prestazioni leader di mercato)

- **Versatilità del doppio braccio:** il braccio standard/esteso può soddisfare le esigenze di diverse condizioni di lavoro.
- **Specifiche principali:** benna da 0,09 m³ | rotazione a 12 giri/min | forza di scavo della benna di 23,1 kN.
- **Costruzione robusta:** la struttura robusta della macchina, progettata per le applicazioni più impegnative in Cina, è in grado di gestire con facilità i cantieri nordamericani ed europei.

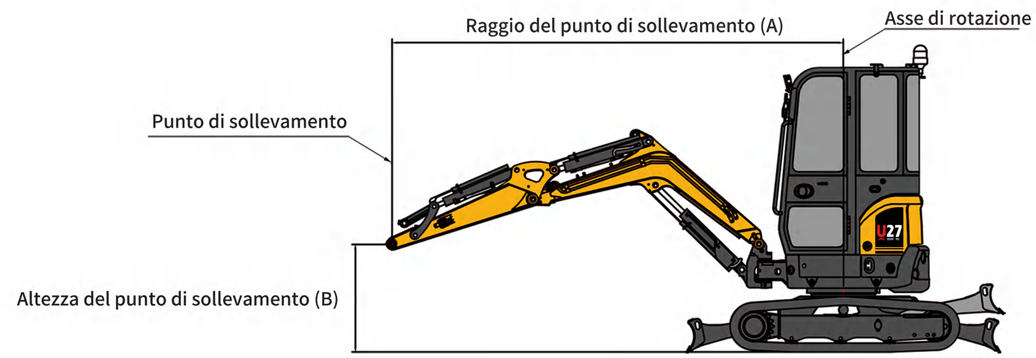

Braccio standard, contrappeso standard (C=kg)											
A		Max.		3,5 m		3,0 m		2,5 m		2,0 m	
B	(A=)										
3,0 m	3020	500*/500*	500*/500*	—	—	500*/500*	500*/500*	—	—	—	—
2,5 m	3380	390/375	500*/500*	—	—	480* /480*	480* /480*	—	—	—	—
2,0 m	3620	340/330	500*/405	565/350	500*/420	505*/505*	505*/505*	535*/535*	535*/535*	—	—
1,5 m	3750	310/305	530*/375	355/345	540*/415	435/425	565*/565*	585/675*	675*/675*	840*/840*	840*/840*
1,0 m	3810	300/295	545*/355	340/330	565*/405	430/415	680*/515*	550/530	825*/680	780/765	1065*/915
0,5 m	3780	300/290	560*/355	335/325	605*/400	410/400	720*/500	535/530	935*/650	720/700	1305*/895
0 m	3650	305/300	570*/365	325/315	625*/390	400/390	760*/485	525/505	965*/640	705/680	1280*/860
-0,5 m	3450	335/320	565*/400	—	—	390/380	720*/475	515/500	965*/630	725/690	1255*/855
-1,0 m	3120	390/390	595*/465	—	—	430/420	625*/505	545/545	850*/660	750/750	1120*/905
-1,5 m	2610	485/480	580*/580*	—	—	—	—	515/515	600*/600*	680/665	830*/830*

Spiegazione

I dati contenuti in queste tabelle rappresentano la capacità di sollevamento secondo la norma ISO 10567, non includono il peso della benna e corrispondono al 75% del carico statico massimo di ribaltamento o all'87% della potenza idraulica di sollevamento. I dati contrassegnati con * sono i limiti idraulici della potenza di sollevamento.