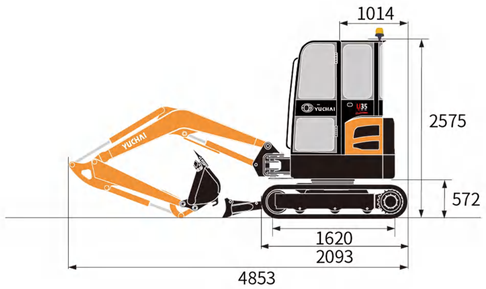

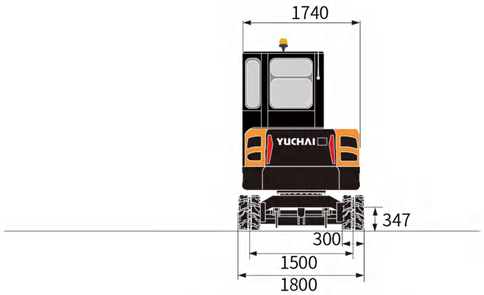

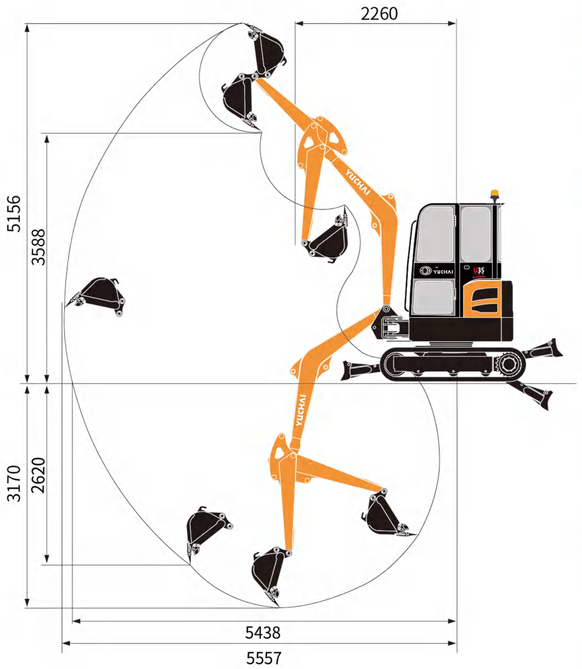

Specifiche tecniche U35

Parametri di base	
Peso macchina	3860kg
Capacità benna	0,12m³
Larghezza benna	550mm
Parametri prestazionali	
Modello motore	Yanmar 3TNV88 | Yanmar 3TNV88F
Norma sulle emissioni	CN III | Euro V / EPA Tier 4F
Potenza motore	20,4kW/2200rpm | 17,3kW/2200rpm
Pendenza massima superabile	35 °
Forza di scavo massima del braccio	25,78 kN
Forza di scavo massima della benna	32,67 kN
Velocità di traslazione	3,1/4,8 km/h
Forza di traino massima	29 kN
Velocità di rotazione della piattaforma	11~13 rpm
Parametri operativi	**Braccio standard/più lungo**
Altezza di scavo massima	5156mm / 5273mm
Profondità di scavo massima	3170mm / 3398mm
Raggio di scavo massimo	5557mm / 5703mm
Raggio di scavo massimo a livello del suolo	5438mm / 5584mm
Altezza di scarico massima	3588mm/3698mm
Raggio di rotazione minimo	2260mm/2287mm
Profondità di scavo verticale massima	2620mm/2792mm/
Dimensioni di trasporto	
Lunghezza totale	4853mm/4863mm
Larghezza totale	1800 mm
Altezza totale	2575 mm
Altre grandezze	
Larghezza del sottocarro	1800 mm
Lunghezza del cingolo	2093 mm
Larghezza del cingolo	300 mm
Altezza minima da terra	347 mm
Altezza tra la piattaforma e il suolo	572 mm
Raggio di sterzata posteriore della piattaforma	1014 mm
Lunghezza al centro dei rulli	1620 mm
Capacità del serbatoio carburante	52 L
Capacità del serbatoio dell'olio idraulico	40 L
Carreggiata	1500 mm
Pressione di esercizio	24 Mpa
Portata	90 L/Min
Pressione/Portata AUX1	28 Mpa/65 L/Min
Pressione/Portata AUX2	28 Mpa/50 L/Min
Lunghezza del braccio (standard/più lungo)	1400mm /1550 mm
Lunghezza del braccio	2500 mm
Angolo della testa di sterzo	65,5°(L)/53,7° (R)

Le specifiche sono soggette a modifiche senza preavviso.

GUANGXI YUCHAI EQUIPMENT TECHNOLOGY CO. , LTD.
Indirizzo: Yuchai Engineering Machinery Industry Center, Luchuan, Guangxi, Cina
Email: dig@yuchai.com, ychi-export@yuchai.com | Sito web: www.yuchaicm.com
Tel: +86-775-3223503 | Fax: +86-775-3223503

Facebook

YUCHAI
YUCHAI EQUIPMENT

MINI ESCAVATORE

Peso macchina: 3860 kg | Modello motore: Yanmar 3TNV88|Yanmar 3TNV88F
Capacità benna: 0,12 m³ | Potenza motore: 20,4 kW/2200 giri/min|17,3 kW/2200 giri/min
Dimensioni complessive (L x P x A): 4853 mm x 1800 mm x 2575 mm

U35

Yuchai – Soluzioni pioneristiche per l'edilizia compatta

- Yuchai, produttore del primo miniescavatore cinese (modello: WY 4, 1990) e produttore professionale di attrezzature edili compatte, vi presenta il nuovissimo miniescavatore Yuchai U35.
- Questo potente miniescavatore offre capacità eccezionali che superano le aspettative, sia che siate nuovi clienti Yuchai o partner di lunga data, ridefinendo l'eccellenza operativa in ogni cantiere.

YUCHAI

Miniescavatore Yuchai U35

L'U35 è progettato per essere compatto ma robusto, alimentato da un motore Yanmar conforme allo standard Euro EV, che offre prestazioni di potenza eccezionali. Meticolosamente progettato dal team di progettazione idraulica di Yuchai, il sistema idraulico load-sensing garantisce movimenti idraulici efficienti, affidabili e fluidi anche in condizioni di lavoro impegnative, rendendolo ideale sia per applicazioni edili che di paesaggistica.

Sistema di potenza di fama mondiale, prestazioni superiori

- Equipaggiato con motore Yanmar 3TNV88, supportato da una rete di assistenza globale per un'assistenza post-vendita senza pensieri.
- I motori opzionali Euro 5 ed EPA T4F soddisfano i requisiti del mercato globale.
- I dati dimostrano la sua potenza, il motore di nuova generazione a risparmio energetico e la tecnologia intelligente di abbinamento della potenza, che consente a ogni goccia di carburante di raggiungere un'efficienza ottimale e ridurre i costi operativi del 12%.
- Rete di assistenza consolidata a livello mondiale che garantisce ricambi prontamente disponibili.

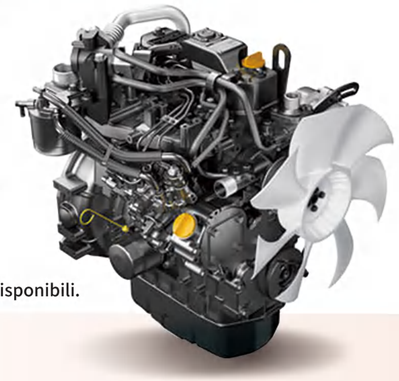

- L'U35 è più di un miniescavatore convenzionale: la sua eccezionale produttività aumenterà i vostri profitti.
- Scoprite subito le sue caratteristiche tecniche e contattateci per scoprire ulteriori vantaggi.

Sistema idraulico intelligente con rilevamento del carico, a risparmio energetico, affidabile, con funzionamento preciso e movimenti fluidi.

- Efficienza operativa migliorata del 15%, con una migliore efficienza nei consumi.

1 Protezione avanzata dei cilindri

- Primo sistema completo di protezione dei cilindri implementato sugli escavatori Yuchai. Piastre protettive scorrevoli proteggono i cilindri del braccio, dell'avambraccio e della benna dai danni causati dalla caduta di oggetti.

2 La versione premium dell'U35 è dotata di serie di due circuiti idraulici ausiliari, che consentono la compatibilità con un'ampia gamma di accessori, come benne, martelli idraulici, trivelle e pinze per tronchi. In combinazione con i joystick proporzionali elettronici, il funzionamento diventa eccezionalmente fluido e senza sforzo.

- La testa dello sterzo in acciaio fuso migliorata vanta una durata di 8.000-10.000 ore, tre volte superiore rispetto alle controparti saldate.

Distributore

Pompa

Motore di traslazione

Motore di rotazione

Design idraulico eccezionale

| Il braccio standard eroga una forza di scavo di 25,78 kN.
| Pressione di esercizio di 24 MPa con pressione massima di 10 bar.
| Portata di 90 L/min.
| Specifiche principali: benna da 0,12 m^3.
| Rotazione 11~13 giri/min.
| Forza della benna 32,67 kN.

Dimensioni compatte

- Design ottimizzato per l'uso in spazi ristretti.
- Trasportabile tramite rimorchi leggeri standard in tutta Europa.

Cabina Premium:
dove la sicurezza incontra il comfort

Cabina ergonomica

- Incorpora 36 anni di feedback degli utenti europei per ottimizzare il posizionamento del Seat Index Point (SIP), offrendo un comfort di seduta superiore.
- I braccioli bilaterali dal design ergonomico riducono significativamente l'affaticamento delle mani durante il lavoro prolungato.

1 La cabina, dotata di struttura di protezione antiribaltamento (TOPS) e struttura di protezione contro la caduta di oggetti (FOPS), insieme a funzionalità aggiuntive come radio, sedile in tessuto elastico con schienale alto e poggiatesta, riscaldamento ed elementi di sicurezza tra cui cinture di sicurezza e martello di sicurezza, offre molteplici vantaggi, garantendo all'operatore comfort e sicurezza.

2 L'U35 offre sia joystick standard che joystick proporzionali (per il modello Premium).

- Il joystick proporzionale è azionato tramite rotella di comando, offrendo un controllo idraulico intuitivo e preciso, migliorando l'efficienza operativa di un ulteriore 30%.

Controllo a doppia modalità per una commutazione flessibile

- La versione premium dell'U35, progettata con modalità ISO/SAE, si adatta alle abitudini operative globali.
- Regolazione diretta della pressione AUX.1 e AUX.2 tramite il cruscotto per un utilizzo senza sforzo (opzionale).

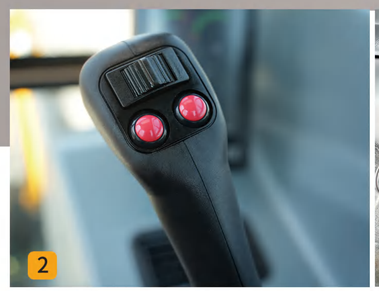

- Strumento LCD

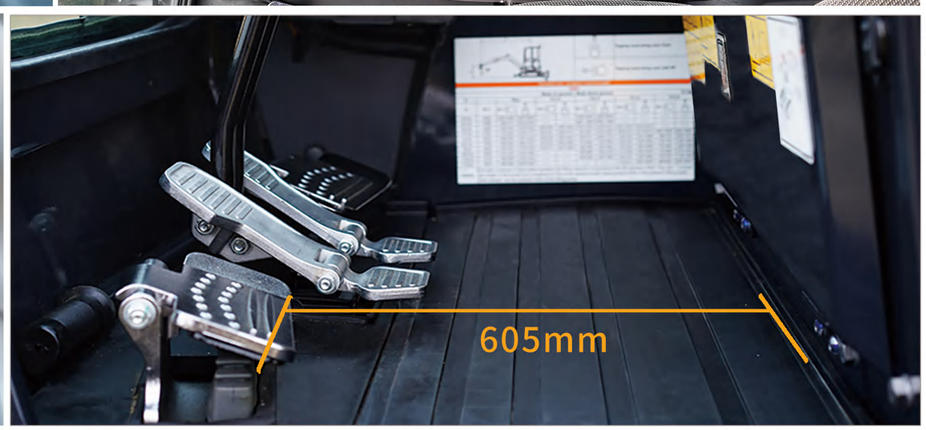

- Spazio per i piedi ampio e confortevole

- Cabina spaziosa e confortevole

Manutenzione semplice e comoda

Il design del cofano apribile offre una disposizione ottimale delle parti interne per una manutenzione rapida ed efficiente e tempi di fermo ridotti.

L'esclusivo design inclinabile della cabina offre un facile accesso ai componenti principali per una manutenzione semplificata.

Elevato rapporto qualità-prezzo

Il miniescavatore U35 offre un rapporto qualità-prezzo eccezionale. Grazie alla sua struttura robusta, al motore potente e alle sue capacità versatili, l'U35 massimizza il ritorno sull'investimento.

Le sue prestazioni efficienti e affidabili consentono di completare progetti di scavo e di co-costruzione con i costi operativi più bassi e la massima produttività. Più di un semplice acquisto, l'U35 è un investimento a lungo termine per la vostra efficienza operativa e redditività.

Punti di manutenzione ottimali

I punti di manutenzione centralizzati del miniescavatore U35 consentono una manutenzione rapida ed efficiente, massimizzando i tempi di attività e riducendo al minimo gli interventi di manutenzione.

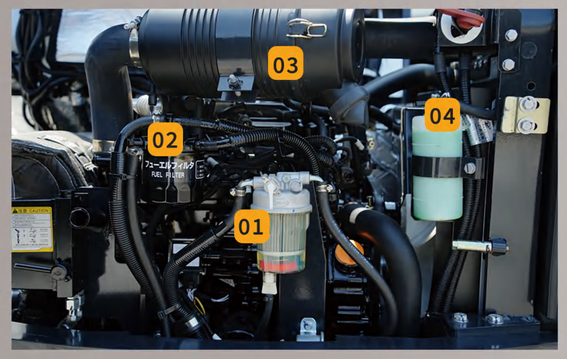

11 Adattatore per attacco rapido idraulico

10 Valvola di blocco del braccio (opzionale)

01 Filtro dell'olio

02 Filtro del carburante

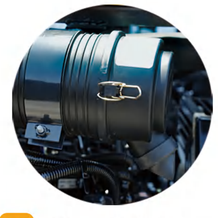

03 Filtro dell'aria

04 Liquido di raffreddamento

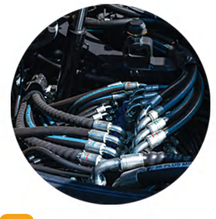

05 Distributore

06 Serbatoio e radiatore

07 Bocchettone di riempimento del serbatoio del carburante

09 Punti di lubrificazione centralizzati

Equipaggiamento

- Gli standard e i requisiti per gli equipaggiamenti speciali variano a seconda del Paese.
- Per maggiori dettagli sulle opzioni di equipaggiamento, non esitate a contattarci.

Componente	Descrizione	Standard	Opzionale
Cabina	Strumento LCD	•	
	Radio AM/FM con porta USB	•	
	Sedile con sospensione a schienale alto		•
	Climatizzatore	•	
	FOPS	•	
	TOP	•	
	Tergicristalli anteriori	•	
	Specchietto retrovisore	•	
	Accendisigari	•	
Dispositivo di lavoro	Testa di sterzo	•	
	Attacco rapido meccanico	•	
	Connettore rapido per tubi ausiliari		•
	Tubazioni attacco rapido idraulico		•
	Attacco rapido idraulico		•
	Rotatore di inclinazione		•
	Benna da 300 mm		•
	Benna da 625 mm	•	
	Braccio da 1.400 mm	•	
	Braccio da 1.550 mm		•
	Braccio da 1.700 mm		•
	Tubazioni martello	•	
	Martello idraulico		•
	Trivella		•
	Pollice		•
	Lama apripista	•	
	Piastra di protezione per cilindro dozer e cilindro braccio	•	
	Piastra di protezione per cilindro braccio		•
	Piastra di protezione per cilindro benna		•
	Valvola di blocco braccio		•
	Valvola di blocco braccio		•
Cingoli	Cingoli in gomma da 300 mm	•	
	Cingoli in acciaio da 300 mm		•
Impianto idraulico	Allarme di traslazione		•
	Doppio joystick elettrico proporzionale		•
	Sistema idraulico Load-Sensing	•	
	Interruttore di controllo ISO e SAE		•
	AUX1	•	
	AUX2		•
	Pressione AUX1 regolabile		•
	Flusso del tubo di attacco regolabile		•
Illuminazione	2 fari di lavoro a LED anteriori	•	
	1 luce di protezione a LED posteriore	•	
	1 luce di lavoro sul braccio	•	
	Faro sul tettuccio	•	
Altro	Contrappeso aggiuntivo		•

Raggio di scavo massimo U35: 5557 mm (senza attacco rapido)

Forza di scavo del braccio standard: 25,78 kN (prestazioni leader di mercato)

- **Versatilità del doppio braccio:** il braccio standard/esteso può soddisfare le esigenze di diverse condizioni di lavoro.
- **Specifiche principali:** benna da 0,12 m^3 | rotazione 13 giri/min | forza di scavo della benna 32,7 kN.
- **Costruzione robusta:** la struttura robusta della macchina, progettata per le applicazioni più impegnative in Cina, è in grado di gestire con facilità i cantieri nordamericani ed europei.

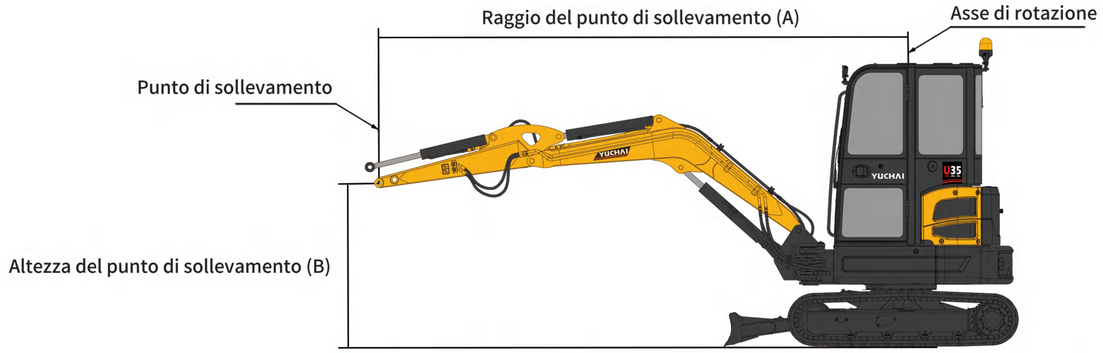

Braccio standard, contrappeso standard (C=kg)										
A	1,0 m		2,0 m		3,0 m		4,0 m		—	
B										
4,0 m	*0	*0	*0	*0	*0	*0	—	—	—	—
3,0 m	*0	*0	*0	*0	*0	*0	*1004	499	—	—
2,0 m	—	—	*0	*0	*1295	749	*1078	490	—	—
1,0 m	—	—	—	—	*1746	702	*1226	472	—	—
0 m	—	—	*1381	*1237	*1949	676	*1307	460	—	—
-1,0 m	*0	*0	*3052	*1251	*1812	675	*1174	461	—	—
-2,0 m	*0	*0	*1977	*1289	*1179	699	—	—	—	—
	—	—	—	—	—	—	—	—	—	—
	—	—	—	—	—	—	—	—	—	—
	—	—	—	—	—	—	—	—	—	—

Spiegazione

I dati contenuti in queste tabelle rappresentano la capacità di sollevamento secondo la norma ISO 10567, non includono il peso della benna e corrispondono al 75% del carico statico massimo di ribaltamento o all'87% della potenza idraulica di sollevamento. I dati contrassegnati con * sono i limiti idraulici della potenza di sollevamento.