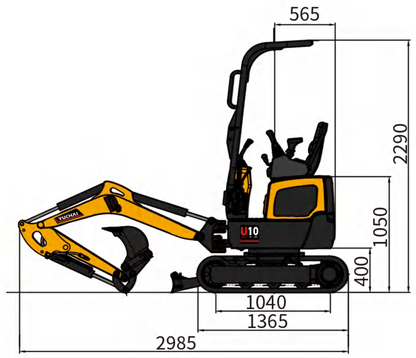

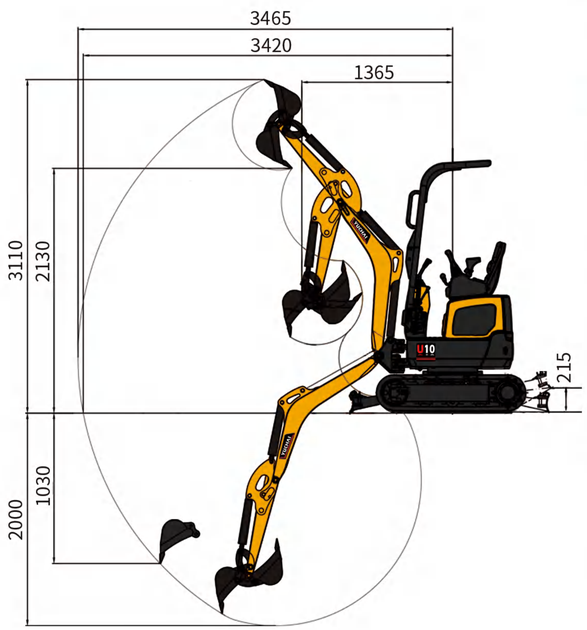

Specifiche tecniche U10

Parametri di base	
Peso della macchina	1050 kg
Capacità benna	0,02~0,026 m³
Larghezza benna	356 mm
Parametri prestazionali	
Modello motore	Kubota D722
Normativa sulle emissioni	Euro V / EPA Tier 4F / CN IV
Potenza motore	10,2kW / 2500 rpm
Pendenza massima superabile	30 °
Forza massima di scavo del braccio	5,4 kN
Forza massima di scavo della benna	10,4 kN
Velocità di traslazione	3,0/1,5 km/h
Forza di traino massima	22,5 kN
Velocità di rotazione della piattaforma	7,5~8,5 rpm
Parametri operativi	
Altezza massima di scavo	3110 mm
Profondità massima di scavo	2000 mm
Raggio massimo di scavo	3465 mm
Raggio massimo di scavo a livello del terreno	3420 mm
Altezza massima di scarico	2130 mm
Raggio minimo di rotazione	1365 mm
Profondità massima di scavo verticale"	1030 mm
Dimensioni di trasporto	
Lunghezza totale	2985 mm
Larghezza totale	750 mm
Altezza totale	2290 mm
Altri parametri	
Larghezza del sottocarro	750mm / 990 mm
Lunghezza del cingolo	1365 mm
Larghezza del cingolo	180 mm
Altezza minima da terra	155 mm
Altezza tra la piattaforma e il terreno	400 mm
Raggio di sterzata della parte posteriore della piattaforma	565 mm
Lunghezza fino al centro dei rulli	1040 mm
Capacità del serbatoio del carburante	11 L
Capacità del serbatoio dell'olio idraulico	12 L
Scarreggiata	570/810 mm
Pressione di esercizio	P1=P2=17,2MPa
Portata	P1=P2=10,5 L/Min
Pressione/Portata AUX 1	17,2 MPa/21 L/Min
Lunghezza del braccio	900 mm
Lunghezza del braccio principale	1450 mm
Altezza massima di sollevamento della lama apripista	215 mm
Angolo della testa di sterzo	55°(L)/55° (R)

*Le specifiche sono soggette a modifiche senza preavviso.

YUCHAI
YUCHAI EQUIPMENT

MINIESCAVATORE

GUANGXI YUCHAI EQUIPMENT TECHNOLOGY CO., LTD.
Indirizzo: Yuchai Engineering Machinery Industry Center, Luchuan, Guangxi, Cina
Email: dig@yuchai.com, ychi-export@yuchai.com | Sito web: www.yuchaicm.com
Tel: +86-775-3223503 | Fax: +86-775-3223503

Facebook

Peso della macchina: 1050 kg | Modello motore: Kubota D722
Capacità benna: 0,02~0,026 m³ | Potenza motore: 10,2 kW/2500 giri/min
Dimensioni complessive (L x P x A): 2985 mm x 750 mm x 2290 mm

U10

Yuchai – Soluzioni di costruzione compatte all'avanguardia

In qualità di costruttore del primo miniescavatore cinese (modello WY-4, 1990), Yuchai sfrutta oltre 37 anni di esperienza specializzata per presentare il rivoluzionario miniescavatore U10, che offre prestazioni efficienti e multifunzionali per diversi cantieri.
Questo potente miniescavatore offre capacità eccezionali che superano le aspettative, sia per i nuovi clienti Yuchai che per i partner di lunga data, ridefinendo l'eccellenza operativa in ogni cantiere.

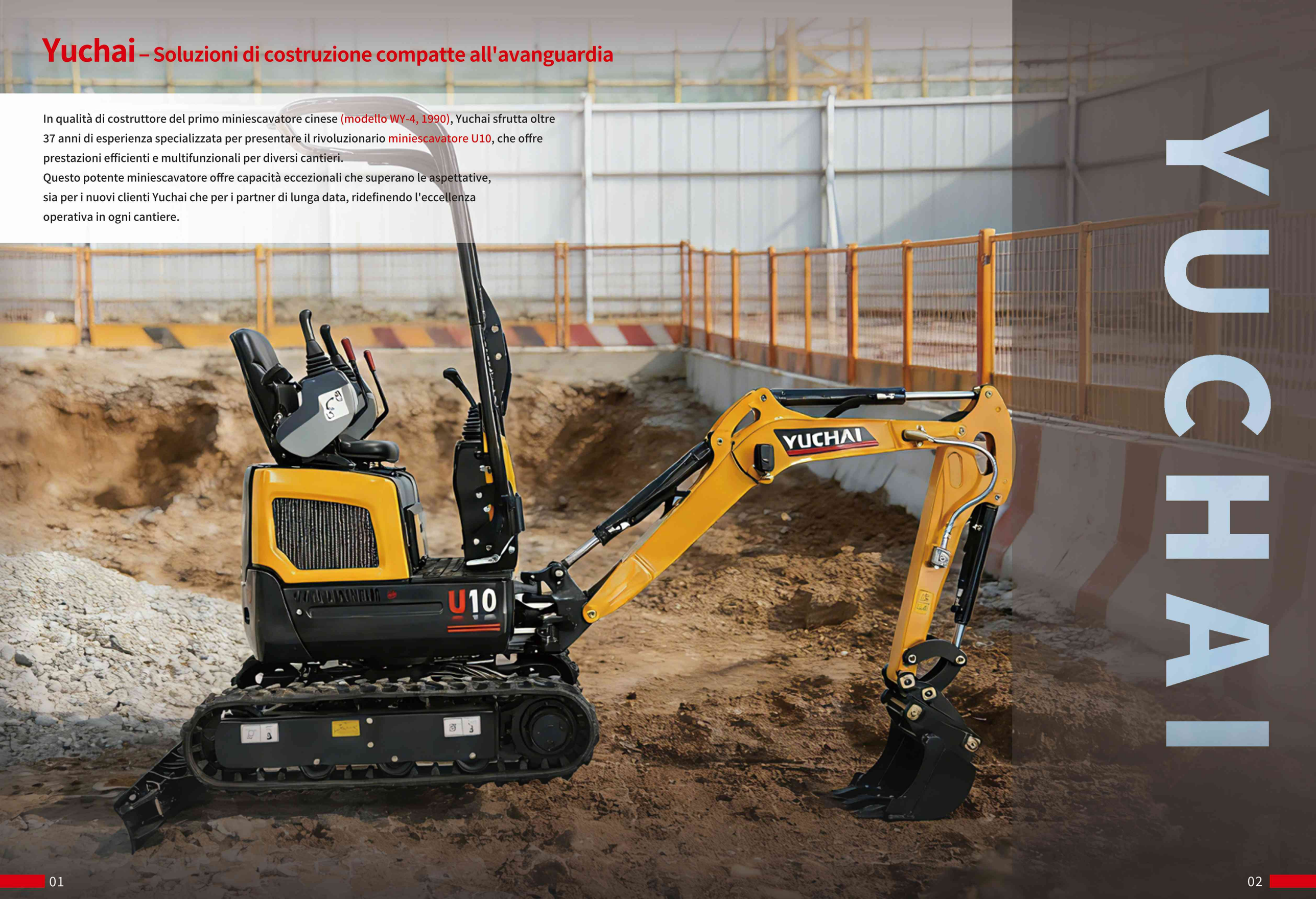

YUCHAI

Miniescavatore Yuchai U10

Questa macchina è caratterizzata da un ingombro ridotto a zero, un corpo compatto (larghezza: 750 mm) ideale per spazi ristretti ed è equipaggiata con un motore Kubota Euro V/Tier4F conforme agli standard ambientali globali. Progettato meticolosamente dal team di progettazione idraulica di Yuchai, il sistema di accelerazione a cilindrata fissa con doppia pompa offre prestazioni operative stabili, un'eccellente coordinazione dei movimenti complessi, una struttura affidabile e una potenza costante, in grado di soddisfare le esigenze sia delle applicazioni edili che di quelle di paesaggistica.

Design compatto, prestazioni superiori

Il miniescavatore U10 è alimentato da un motore Kubota D722 di progettazione giapponese, conforme ai più severi standard sulle emissioni Euro V e EPA T4F.

Affidabilità eccezionale e consumi di carburante ridotti.

Il sistema Super Glow riduce i tempi di preriscaldamento, consentendo un avviamento rapido del motore anche a basse temperature e migliorando la disponibilità dell'attrezzatura.

Rete di assistenza globale consolidata per garantire la pronta reperibilità dei pezzi di ricambio.

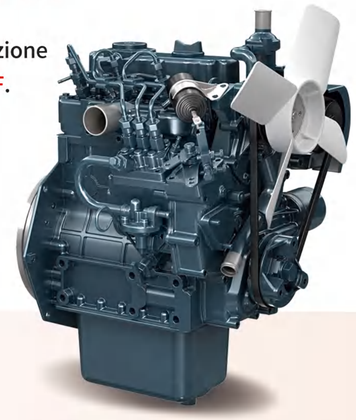

L'U10 è molto più di un miniescavatore convenzionale: la sua eccezionale produttività aumenterà i vostri profitti.

Scoprite subito le sue caratteristiche tecniche e contattateci per scoprire ulteriori vantaggi.

Struttura ad alta affidabilità

La testa dello sterzo in acciaio fuso potenziata vanta una durata di 8.000-10.000 ore, tre volte superiore rispetto alle controparti saldate.

L'U10 è dotato di serie di 2 circuiti idraulici ausiliari, che consentono un rapido collegamento a una vasta gamma di accessori come martello idraulico, trivella e pinza a pollice, ecc.

Il sistema di raffreddamento ad aria forzata, dotato di una ventola a 6 pale, un radiatore di grande capacità e doppie file di uscite d'aria, vanta un'elevata capacità di dissipazione del calore, prevenendo efficacemente il surriscaldamento della macchina e garantendone un funzionamento stabile.

Adotta un cuscinetto di rotazione a ingranaggi interni di grande diametro, che offre un'eccellente durata e stabilità operativa.

Dotato di un motore di traslazione ad alta coppia e di un'eccellente capacità di superamento delle pendenze.

Sistema idraulico a pilotaggio intelligente

Grazie a movimenti compositi fluidi e coordinati (braccio/avambraccio /benna/traslazione), offre un microcontrollo preciso a livello millimetrico.

Il sistema di strozzatura a doppia pompa a cilindrata fissa eroga costantemente olio idraulico a una cilindrata fissa. In combinazione con la regolazione del flusso tramite valvola a farfalla, garantisce un'alimentazione elettrica costante e stabile alla macchina, riducendo l'usura eccessiva dei componenti meccanici causata dalle fluttuazioni di potenza e prolungando la vita utile complessiva della macchina.

Caratteristiche eccezionali

È possibile personalizzare una versione con controllo completamente elettronico.

Distributore

Pompa

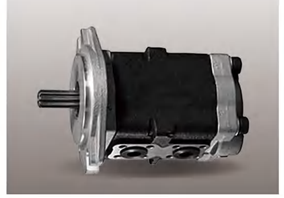

Motore di traslazione

Motore di rotazione

Design idraulico eccezionale

| Pressione di esercizio di 17,5 MPa con max.
| Portata di 21 l/min.
| Specifiche principali: Capacità benna 0,026 m^3.
| Rotazione di rotazione 7,5~8,5 giri/min.
| Forza di scavo della benna 10,4 kN.

Dimensioni compatte

Design ottimizzato per l'utilizzo in spazi ristretti.

Trasportabile in tutta Europa tramite rimorchi leggeri standard.

Telaio di protezione certificato a livello internazionale per la sicurezza

Doppi ingressi abbinati a joystick di controllo per un utilizzo confortevole

- Integra 36 anni di feedback degli utenti europei per ottimizzare il posizionamento del punto di indicizzazione del sedile (SIP), offrendo un comfort di seduta superiore.
- I braccioli bilaterali dal design ergonomico riducono significativamente l'affaticamento delle mani durante l'utilizzo prolungato.

1 Dotato di un telaio TOPS (Tip-over Protective Structure), crea attivamente uno spazio di protezione sicuro per l'operatore in caso di rischio di ribaltamento.

2 La leva di comando a doppio servomotore offre elevata precisione operativa, feedback tattile preciso e risposta rapida al movimento, migliorando significativamente l'efficienza lavorativa.

3 **Braccioli sinistro e destro:** braccioli regolabili con design ergonomico per garantire il comfort dell'operatore durante lunghe ore di lavoro.

Interfaccia utente intuitiva

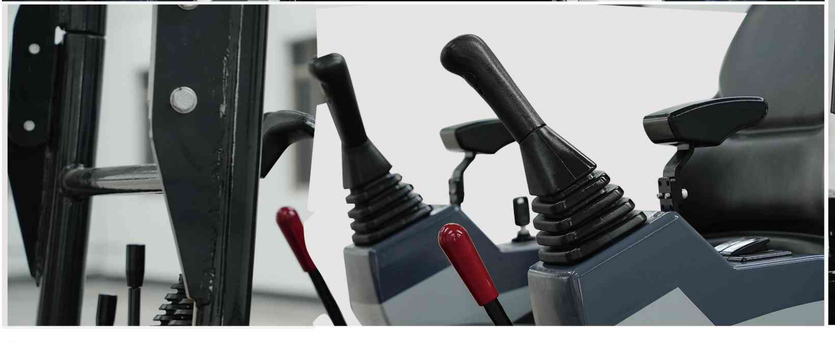

Joystick

Spazio comodo per i piedi

Manutenzione semplice e conveniente

Il design del cofano apribile ottimizza la disposizione dei componenti interni per una manutenzione rapida ed efficiente e tempi di fermo ridotti.

Le coperture metalliche sono più resistenti e facili da riparare.

Elevato rapporto qualità-prezzo

Il miniescavatore U10 offre un eccezionale rapporto qualità-prezzo: il suo corpo compatto si adatta a vicoli stretti, spazi interni e frutteti. Piccolo nelle dimensioni, ma grande nelle capacità! U10 massimizza il vostro investimento.

Le sue prestazioni efficienti e affidabili vi consentono di completare progetti di costruzione e scavo con i costi operativi più bassi e la massima produttività. Più che un semplice acquisto, U10 è un investimento a lungo termine nella vostra efficienza operativa e redditività.

Punti di manutenzione ottimali

I punti di manutenzione centralizzati del miniescavatore U10 consentono una manutenzione rapida ed efficiente, massimizzando i tempi di attività e riducendo al minimo gli interventi di manutenzione.

06 Telaio di protezione rimovibile

I punti di lubrificazione del dispositivo di lavoro sono disposti centralmente sul lato destro della macchina. Gli operatori possono eseguire la manutenzione della lubrificazione di tutti i punti semplicemente stando sul lato destro, riducendo notevolmente i tempi di spostamento. Soprattutto in scenari di lavoro con spazio limitato, la manutenzione può essere eseguita senza spostare l'intera macchina, il che aumenta efficacemente l'efficienza della manutenzione e riduce significativamente la difficoltà operativa.

Design a tre porte per una comoda manutenzione

01 Bocchettone di rifornimento carburante

02 Filtro dell'aria

03 Separatore acqua-carburante

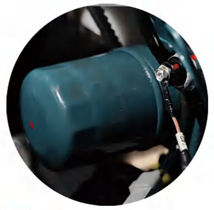

04 Filtro dell'olio

05 Adattatore per attacco rapido idraulico

06 Bulloni di fissaggio del telaio di protezione

07 Batteria

08 Indicatore dell'olio idraulico

09 Liquido di raffreddamento

10 Bocchettone di riempimento idraulico

11 Radiatore

Attrezzatura

- Gli standard e i requisiti per le attrezzature speciali variano da paese a paese.
- Per maggiori dettagli sulle opzioni di equipaggiamento, non esitate a contattarci.

Componente	Descrizione	Standard	Opzionale
Telaio di protezione	PARTI SUPERIORI	•	
Dispositivo di lavoro	Attacco rapido idraulico		•
	Bendina da 250 mm		•
	Bendina da 356 mm		•
	Bendina da 800 mm		•
	Braccio standard da 900 mm		•
	File per martello		•
	Martello idraulico		•
	Trivella		•
	Pollice		•
Sottotelaio	Cingolo in gomma da 180 mm	•	
	Cingolo in acciaio da 180 mm		•
	Telaio telescopico	•	
Impianto idraulico	Allarme di traslazione		•
	Interruttore ISO/SAE		•
	AUX1	•	
Illuminazione	1 faro di lavoro a LED sul braccio	•	
Altro	Contrappeso aggiuntivo		•

U10 Raggio di scavo massimo: 3465 mm (senza attacco rapido)

Forza di scavo del braccio standard: 5,4 kN (prestazioni leader di mercato)

- **Versatilità del doppio braccio:** il braccio standard/esteso può soddisfare le esigenze di diverse condizioni di lavoro.
- **Specifiche chiave:** benna da 0,026 m | rotazione 7,5~8,5 giri/min | forza di scavo della benna 10,4 kN.
- **Costruzione robusta:** la struttura della macchina per impieghi gravosi, progettata per le applicazioni più esigenti in Cina, gestisce con facilità i cantieri nordamericani ed europei.

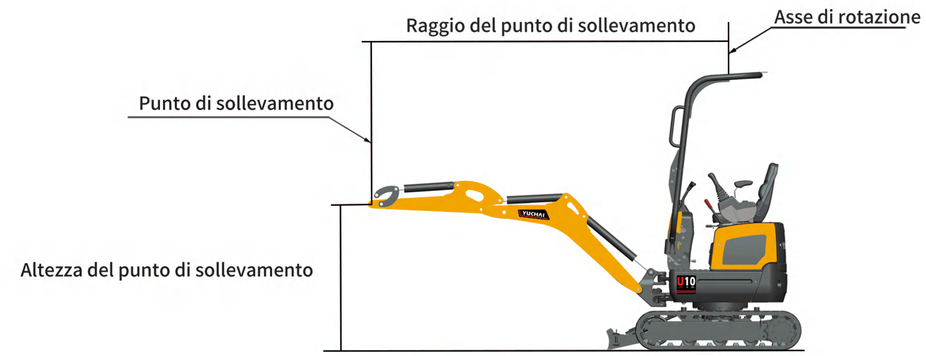

Capacità di sollevamento U10 kN (tonnellate)											
Sollevamento	Raggio del punto di sollevamento (1.5 m)			Raggio del punto di sollevamento (2 m)			Raggio del punto di sollevamento (max.)			—	
Punto	Superiore frontale		Superiore laterale	Superiore frontale		Superiore laterale	Superiore frontale		Superiore laterale		
Altezza	Lama abbassata	Sollevamento della benna		Lama abbassata	Sollevamento della benna		Lama abbassata	Sollevamento della benna			
2,0 m	—	—	—	1,8(0,18)	1,8(0,18)	1,6(0,16)	—	—	—		
1,0 m	3,0(0,30)	2,7(0,27)	2,3(0,23)	2,3(0,23)	1,8(0,18)	1,5(0,15)	—	—	—		
0,5 m	4,2(0,42)	2,5(0,25)	2,1(0,21)	2,7(0,27)	1,7(0,17)	1,4(0,14)	1,5(0,15)	0,9(0,09)	0.8(0.08)		
0 m	4,0(0,40)	2,3(0,23)	2,0(0,20)	2,5(0,25)	1,6(0,16)	1,3(0,13)	—	—	—		
-1,0 m	2,5(0,25)	2,3(0,23)	2,0(0,20)	1,7(0,17)	1,5(0,15)	1,3(0,13)	—	—	—		

Spiegazione

I dati contenuti in queste tabelle rappresentano la capacità di sollevamento secondo la norma ISO 10567. Non includono il peso della benna e corrispondono al 75% del carico di ribaltamento statico massimo o all'87% della potenza idraulica di sollevamento.
I dati contrassegnati con * indicano i limiti idraulici della potenza di sollevamento.