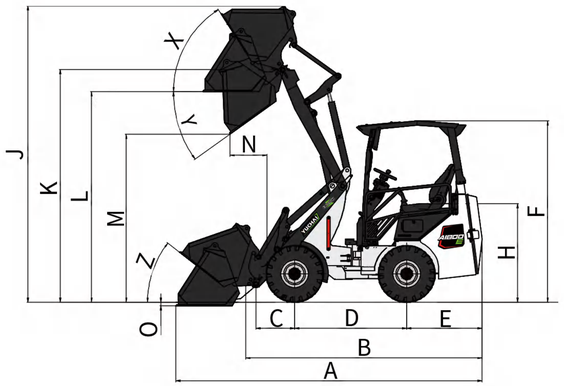

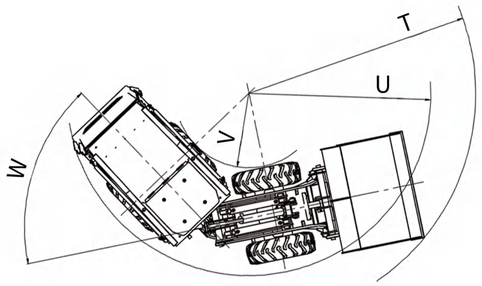

Parametri prestazionali A1800E

Parametri di base	
Peso della macchina	1880 kg
Carico di ribaltamento con benna dritta	800 kg
Carico di ribaltamento con benna girevole	500 kg
Carico di ribaltamento con forche per pallet dritte	520 kg
Carico di ribaltamento con forche per pallet girevoli	320 kg
Velocità massima di traslazione	0-15 km/h
Sistema idraulico	
Controllo completamente elettrico	
Pressione di esercizio	18 Mpa
Sistema a batteria	
Batteria al litio ferro fosfato	21,3 kWh
Autonomia standard	⩾ 7 h
Sistema di trazione	
Motore lato ruota	
Funzionamento Auto Hold lato ruota	
Parametri operativi	
A Lunghezza totale	3850 mm
B Lunghezza totale (senza benna)	3000 mm
C Distanza tra il centro dell'asse e il perno della benna	461 mm
D Passo	1345 mm
E Sbalzo posteriore	904 mm
F Altezza totale	2138 mm
H Altezza sedile	1178 mm
J Altezza operativa totale	3547 mm
K Altezza del perno della benna (max.)	2781 mm
L Altezza di carico	2518 mm
M Altezza di scarico	2007 mm
N Distanza tra benna e ruota anteriore (scarico)	447 mm
O Profondità di scavo	55 mm
P Larghezza complessiva (pneumatico largo/pneumatico stretto)	1106/930 mm
Q Carreggiata (pneumatico largo/pneumatico stretto)	801/740 mm
S Altezza da terra	198 mm
T Raggio minimo esterno	2268 mm
U Raggio al bordo esterno	1796 mm
V Raggio di sterzata interno	653 mm
W Angolo di inclinazione	58 °
X Angolo di ribaltamento all'altezza massima di sollevamento	57 °
Y Angolo di ribaltamento (max.)	35 °
Z Angolo di ribaltamento (a terra)	38 °

Le specifiche sono soggette a modifiche senza preavviso.

GUANGXI YUCHAI EQUIPMENT TECHNOLOGY CO., LTD.
Indirizzo: Centro industriale di macchinari per l'ingegneria Yuchai, Luchuan, Guangxi, Cina
E-mail: dig@yuchai.com,ychi-export@yuchai.com | Sito web: www.yuchaicm.com
Tel: +86-775-3223503 | Fax: +86-775-3223503

Facebook

Pala gommata elettrica

Batteria al litio ferro fosfato: 21,3kWh

Autonomia standard: ⩾7 ore | Peso della macchina: 1880 kg
10%→90% in 1,5 ore | Velocità massima di traslazione: 15 km/h
Dimensioni complessive (LxPxA): 3850 mm x 1106 / 930 mm x 2138 mm

Z25

Pala gommata elettrica Yuchai A1800E

La minipala articolata Yuchai A1800E è una pala completamente elettrica sviluppata da Yuchai per i clienti del settore agricolo e del giardinaggio. Questo prodotto adotta la piattaforma elettrica dedicata di nuova concezione di Yuchai, che non solo garantisce un funzionamento ecologico a "zero emissioni e bassa rumorosità", ma offre anche vantaggi eccezionali come una macchina multifunzionale, facilità d'uso e bassi costi di manutenzione. È l'attrezzatura ideale per diversi scenari applicativi come l'allevamento, la semina e la manutenzione del giardino.

Zero emissioni, bassa rumorosità

Lo A1800E è dotato di un sistema di azionamento completamente elettrico. Durante il funzionamento, elimina il rombo dei motori diesel e gli odori sgradevoli, con livelli di rumore significativamente inferiori. Per gli operatori agricoli, in particolare per quelli del settore zootecnico, questa macchina crea un ambiente più confortevole sia per gli operatori che per gli animali.

Nuova piattaforma elettrica dedicata

Sviluppata da zero su una piattaforma elettrica, presenta una configurazione integrata per il pacco batterie, il motore e il sistema di controllo elettronico. Pur ospitando una batteria ad alta capacità (21,3 kWh), ottimizza la distribuzione complessiva del baricentro, migliorando stabilità e manovrabilità.

L'adozione di motori e sistemi di trasmissione dedicati garantisce un'erogazione di potenza precisa e adeguata alle condizioni operative della pala (ad esempio, carichi pesanti, superamento di pendenze), offrendo una maggiore efficienza.

- Capacità della batteria aumentata del **40%**
- **Trazione con motore laterale sulle ruote**
- Sistema di bloccaggio automatico delle ruote
  - Forza di trazione aumentata del **18,8%**
  - Stabilità operativa aumentata del **7,5%**
  - Durata della batteria aumentata del **50%**
  - Funzione di rotazione a 360° integrata
- Risparmio del **90%** sui costi del carburante
- Manutenzione zero entro 2000 ore

1 Tecnologia di trazione laterale

Yuchai è all'avanguardia nella tecnologia di trazione laterale per macchine edili compatte, dotata di centraline e motori indipendenti per ogni ruota. Ciò consente il controllo separato dei sistemi idraulici e di traslazione con una distribuzione della potenza senza interferenze. La coppia rimane costante indipendentemente dalla velocità di rotazione, garantendo una potenza elevata anche a basse velocità.

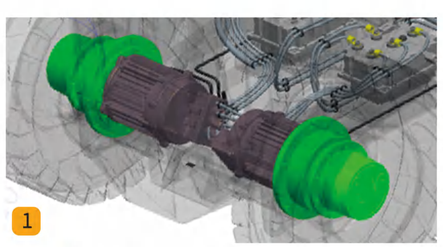

Trazione con motore laterale

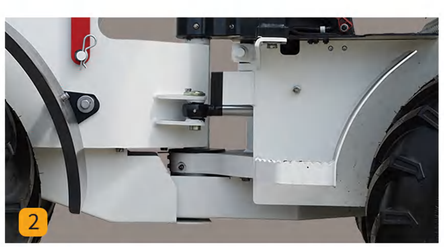

Caricatore articolato a 360°

Tecnologia di bloccaggio delle ruote

Lo **A1800E** è dotato di funzionalità di bloccaggio delle ruote integrate **(AUTO HHOLD)**. Combinando dischi freno meccanici con motori laterali, offre due modalità di bloccaggio con funzione di bloccaggio automatico. Quando il mezzo è fermo e la direzione di marcia è in folle, il freno si innesta automaticamente, consentendo agli operatori di lavorare in maggiore sicurezza.

Batteria LFP ad alta capacità

Grazie al suo inverter, la macchina si trasforma in un potente power bank in grado di erogare 220 V/10 A per alimentare diversi utensili elettrici. Con 5.000 cicli di carica (equivalenti a 16 anni di servizio) e un degrado delle prestazioni inferiore al 6% in 8 anni, la sua protezione intelligente contro il sovraccarico salvaguarda il sistema batteria/motore. Yuchai offre inoltre una garanzia di 5 anni sulla batteria, eliminando le tradizionali preoccupazioni relative all'affidabilità delle batterie.

Batteria, motore e sistema di controllo stabili e affidabili

Lo A1800E condivide la batteria e gli stessi sistemi di controllo elettronico con la minipala Yuchai S35. La sua catena di fornitura si avvale di aziende leader del settore dei veicoli elettrici in Cina. Dopo essere stati sottoposti a rigorosi test a lungo termine negli esigenti ambienti operativi cinesi, i sistemi elettrici sia della minipala A1800E che della minipala S35 hanno dimostrato la loro stabilità e affidabilità.

Potenza di scarica esterna: 3,3 kW 1

Sicuro e affidabile — **Vantaggi della batteria**

30000 ore di funzionamento — **Ricarica rapida: 60 minuti**
Livello della batteria dal 30% all'80%

Durata di lavoro: **16** anni — Ricarica con nuova energia dopo il lavoro e torna operativo in pochissimo tempo.

Sicurezza — **Protezione da sovraccarico:** si arresta automaticamente a carica completa per proteggere la batteria.

Porta di ricarica

Pala gommata elettrica Yuchai-A1800E

Costi operativi inferiori del 90% rispetto ai modelli convenzionali a carburante

Grazie al design a trasmissione diretta completamente elettrico, la A1800E elimina i tradizionali sistemi di trasmissione con motore e cambio. Entro 2.000 ore di funzionamento, i costi combinati di esercizio e manutenzione sono inferiori del 90% rispetto ai modelli diesel equivalenti (calcolo basato sui prezzi dell'elettricità e del carburante in Cina).

Ricarica comoda e veloce

Lo A1800E offre due opzioni di ricarica: 220 V/16 A (standard) e 380 V/32 A (ricarica rapida, opzionale), con porte di ricarica configurabili secondo gli standard europei, americani o cinesi. In modalità standard, per ricaricare la batteria è sufficiente collegarla alla rete elettrica. Utilizzando dispositivi di ricarica rapida, è possibile raggiungere una carica del 10%-90% in sole 1,5 ore.

Comfort e prestazioni

Sulla base di un ampio feedback da parte degli utenti europei, il Seat Index Point (SIP) è stato calibrato con precisione per garantire un comfort di guida ottimale.

1 La cabina TOPS garantisce la sicurezza dell'operatore.

2 Il modello A1800E è dotato di un joystick proporzionale elettrico che controlla i movimenti di regolazione del braccio di sollevamento e dell'attrezzo di lavoro.

Indicatore di direzione

Ampio e comodo spazio per i piedi

L'eccellente visibilità garantisce la sicurezza operativa

Progettazione semplificata della manutenzione

La A1800E è dotata di un design di manutenzione con ampie aperture, che consente l'accesso ai vani di alimentazione e alle apparecchiature in pochi semplici passaggi. Ciò garantisce un accesso diretto a batterie, centraline, pompe e motori, semplificando e velocizzando la manutenzione della macchina. Un vantaggio fondamentale dei macchinari elettrici è la significativa riduzione dei costi di manutenzione complessivi rispetto alle macchine con motore diesel.

Manutenzione semplice, controllo completo.

Con la Yuchai A1800E , la manutenzione è più semplice ed efficiente.

La pala caricatrice elettrica Yuchai A1800E è progettata pensando alla facilità di manutenzione. Il cofano della batteria può aprirsi di 180 gradi all'indietro verso destra e sia il sedile dell'operatore che i vari sportelli di accesso possono essere rimossi in pochi semplici passaggi, consentendo un accesso rapido e agevole ai componenti chiave come il blocco di controllo idraulico, i motori elettrici, la batteria e i sistemi di pompaggio.

Telaio e sistemi di sicurezza

L'intero veicolo è realizzato in acciaio strutturale ad alta resistenza, che offre una forte resistenza agli urti ed è più adatto a condizioni di lavoro difficili.

Il pacco batterie è dotato di molteplici protezioni di sicurezza: antipolvere, impermeabile, anti-cortocircuito e antiurto, conformi allo standard IP67.

Il sistema di frenatura automatica e il dispositivo di blocco di funzionamento migliorano la sicurezza operativa.

Recinzione elettronica: avvisa efficacemente di evitare ostacoli e garantisce la sicurezza in cantiere.

Progettata per la manutenzione

Il cofano batteria pieghevole, il sedile del conducente rapidamente rimovibile e gli sportelli di servizio accessibili consentono l'accesso diretto ai componenti chiave.

- Blocco collettore idraulico
- Motori elettrici
- Sistema batterie
- Gruppi pompa

Vantaggi in termini di manutenzione rispetto ai motori diesel

- Oltre il 40% di interventi di manutenzione ridotti
- Nessun cambio olio/sostituzione filtro periodica
- Tempi di inattività ridotti
- Costi operativi significativamente inferiori

Estensioni di sicurezza

- Sistema di frenata automatica (AUTO HOLD)
- Blocco di azionamento contro l'uso involontario

Recinzione elettronica:

- Ricorda efficacemente di evitare ostacoli e garantisce la sicurezza in cantiere

Pneumatici

Pneumatici stretti (opzionali)

01 Pezzo di riduzione

02 Blocco sterzo

03 Facile accessibilità dei componenti principali per le ispezioni

04 Scarico esterno

Design modulare

Batteria, controllo elettrico e sistema idraulico semplificano la manutenzione e la sostituzione.

Attrezzature

- Gli standard e i requisiti per le attrezzature speciali variano da paese a paese.
- Per maggiori dettagli sulle opzioni di equipaggiamento, non esitate a contattarci.

Componente	Descrizione	Standard	Opzionale
Sistema di azionamento	Tecnologia di trazione laterale	•	
	Tecnologia di parcheggio laterale (AUTO HOLD)	•	
Batteria	Batteria LFP (litio ferro fosfato), 21,29 kWh/96 V	•	
Caricabatterie	Caricabatterie di bordo, 220 V/16 A (tempo di ricarica della batteria da 228 Ah: 6,5 ore)	•	
	Caricabatterie rapido 110V/114A (tempo di ricarica 228Ah: 1,5 ore)		•
	Potenza di scarica esterna: 3,3kW	•	
	Cavo adattatore GB/T-16A, 5 metri	•	
Tettuccio	Capottina TOPS	•	
	Oblio fisso	•	
	Barriere di protezione laterali (sinistra e destra)	•	
	Specchietti retrovisori laterali (sinistra e destra)	•	
	Cinture di sicurezza	•	
	Touch screen	•	
	Joystick proporzionale elettrico	•	
	Pedale completamente elettrico	•	
	Volante regolabile	•	
	Copertura cabina ribaltabile	•	
	Specchietti retrovisori laterali (sinistro e destro)	•	
Attacchi idraulici	AUX 1 con funzione idraulica a doppio effetto	•	
	Connettore rapido	•	
Impianto elettrico /Illuminazione	Faro di lavoro (LED) per braccio di sollevamento	•	
	Faro di lavoro (LED) per tettuccio (max. 2)	•	
	Faro di lavoro posteriore (LED) (max. 1)	•	
	Faro lampeggiante (LED) sul tettuccio	•	
	Luce di posizione (LED)	•	
Opzioni	Colore personalizzato		•
	Pneumatici stretti		•
	Avvisatore acustico di retromarcia		•
	Parafanghi allargati		•
	Forca per pallet		•
	Bendina multiuso		•
	Pinze per balle rotonde		•
	Spazzatrice		•
	Pinza per cesoie di piccole dimensioni		•
	Recinzione elettronica	•	

- Bendina 4 in 1

- Bendina multiuso

- Forca per pallet

- Pinze per balle rotonde

Accessori

L'accessorio perfetto per ogni lavoro.

- Trasforma la tua macchina in un vero tuttofare.
- L'accessorio giusto trasforma la tua macchina in una soluzione potente e versatile per qualsiasi compito.